数量計算書

（2工区）

・取水施設工事

・加圧機場建屋工事

・加圧ポンプ工事

・加圧機場電源設備工事

数量計算書

（取水施設工事）

設計数量総括表（取水工）

工　種	種　別	細　別	規　格	単位	数　量	備　考
【土　工】						
	掘削			m3	1,106.0	
	盛土			m3	454.0	
	残土処理			m3	675.0	
	取水土工-1			式	1.0	
	取水土工-2			式	1.0	
【 取 水 工 】						
	流入管			式	1.0	
	取水ピット			箇所	1.0	
	制水弁室			式	1.0	
	吸水槽			式	1.0	
	1型保護コンクリート			m	7.1	
	2型保護コンクリート			m	1.6	0.5+1.1
【 水 源 池 】						
	進入路		水源池掘削度量の100%とする。	式	1.0	
	法面工	布製型枠		m2	493.7	161.7+332.0
	1号石積工	控え80cm		式	1.0	
	ふとんかご	B=1.2m×H=0.5m		箇所	1.0	
【 付 帯 工 】						
	~~場内舗装~~	~~As舗装~~		~~m2~~	~~184.9~~	次年度工事
	~~ガードレール~~	~~Gr-C-4E~~		~~m~~	~~8.4~~	次年度工事
	~~脱輪防止工~~			~~m~~	~~12.6~~	次年度工事 ~~9.6+3.0~~
	~~張りコンクリート~~			~~m2~~	~~61.7~~	次年度工事 ~~48.4+7.8+0.3+5.2~~
	U型水路	300×300		m	23.7	
	~~法肩保護工~~			~~m~~	~~5.6~~	次年度工事
	建屋置換え基礎工			m	7.7	
【場内配管工】						
	場内配管工			式	1.0	

設計数量総括表（取水工）

工　種	種　別	細　別	規　格	単位	数　量	備　考
【撤去工】						
	Co舗装版破砕	t=15cm以下		m2	47.0	
	舗装殻運搬	小規模 L=8.3km		m3	5.6	
	殻処分	無筋		m3	5.6	
【仮設工】						
	仮設進入路			式	1.0	
	伐開			ha	0.18	
	軟弱土処理			m2	3,550.0	
	仮設舗装			m2	530.0	
	仮設水路			m	57.8	
	水換え工			式	1.00	

数　量　計　算　書

NO.

名　称	規　格	計　算　式	数　量	単位
		土　工　集　計		
【取水造成】 掘削	粘性土 ｵｰﾌﾟﾝｶｯﾄ	395.6	396	m^3
【水源池造成】 掘削	粘性土 ｵｰﾌﾟﾝｶｯﾄ	710.0	710	m^3
【水源池造成】 盛土	発生土 BH積込(ﾙｰｽﾞ)小規模	454.0	454	m^3
【取水土工】 残土		4.6　+　18.1	23	m^3
残土処理	ﾀﾞﾝﾌﾟﾄﾗｯｸ10t L=2.5km以下	396.0　+　710.0　+　23　-　454	675	m^3
軟弱土処理	バックホウ 安定処理20cm 普通セメント	水源池掘削度量の100%とする。 710.0　*　1.0　=　710.0 処理厚を0.2mとする。 710.0　÷　0.2　=　3550.0	3,550	m2
		撤　去　工　集　計		
Co舗装版破砕	t=12cm t=15cm以下	47.0	47	m2
舗装殻運搬	BH0.28m3 L=8.3km	47.0　×　0.12　=　5.6	5.6	m^3

条件 20 mピッチ

数量計算書（取水施設造成）

測　　点	距　離		掘削		Co取壊し			
	点　間	平　均	断面積	数　量	延長	数　量		
B.P NO.　0 － 20.000	0.000	0.000	4.6	0.0	3.4	0.0		
NO.　0 － 14.700	5.300	4.299	7.2	31.0	2.6	11.2		
NO.　0 － 11.402	3.298	3.981	6.7	26.7	2.4	9.6		
NO.　0 － 6.739	4.663	5.701	9.3	53.0	2.1	12.0		
NO.　0 ＋ 0.000	6.739	8.370	15.4	128.9	1.7	14.2		
NO.　0 ＋ 10.000	10.000	10.000	15.6	156.0	0.0	0.0		
NO.　1 ＋ 0.000	10.000	5.000	0.0	0.0	0.0	0.0		
合計	40.000	37.351		395.6		47.0		

条件 20 mピッチ

数量計算書（水源池造成）

測　　点	距　離		掘削		盛土			
	点　間	平　均	断面積	数　量	断面積	数　量		
B.P NO.　0 ＋　0.000	0.000	0.000	0.0	0.0	0.0	0.0		
NO.　0 ＋ 10.000	10.000	10.000	0.0	0.0	0.0	0.0		
NO.　1 ＋　0.000	10.000	10.000	6.4	64.0	20.1	201.0		
NO.　1 ＋ 10.000	10.000	10.000	5.0	50.0	22.3	223.0		
NO.　2 ＋　0.000	10.000	10.000	1.3	13.0	3.0	30.0		
NO.　2 ＋ 10.000	10.000	10.000	14.9	149.0	0.0	0.0		
NO.　3 ＋　0.000	10.000	10.000	34.3	343.0	0.0	0.0		
NO.　3 ＋ 10.000	10.000	10.000	9.1	91.0	0.0	0.0		
NO.　4 ＋　0.000	10.000	5.000	0.0	0.0	0.0	0.0		
合計	80.000	75.000		710.0		454.0		

数　量　計　算　書　　第　　表

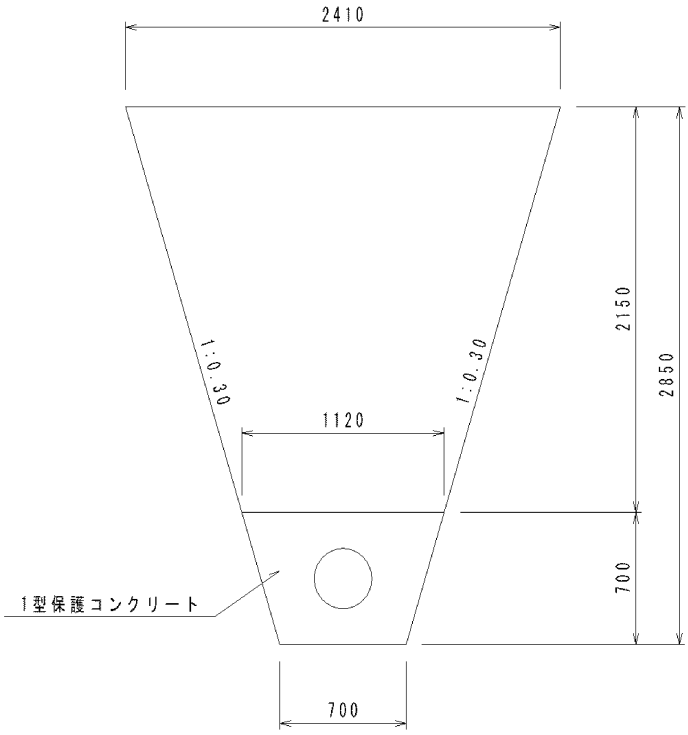

数　量　計　算　書

名　　称	材　　料	計　　算　　式	数　量	単位
		取水土工-1　　1式 当たり		
床掘	土砂 小規模	(0.70+2.41) /2*2.85*7.1	31.5	m3
埋戻し	BH積込(ﾙｰｽﾞ)小規模 振動ローラ締固、ハンドガイド	(1.12+2.41) /2*2.15*7.1	26.9	m3
残土		※残土は場内で処理	4.6	m3

数　量　計　算　書　　第　　表

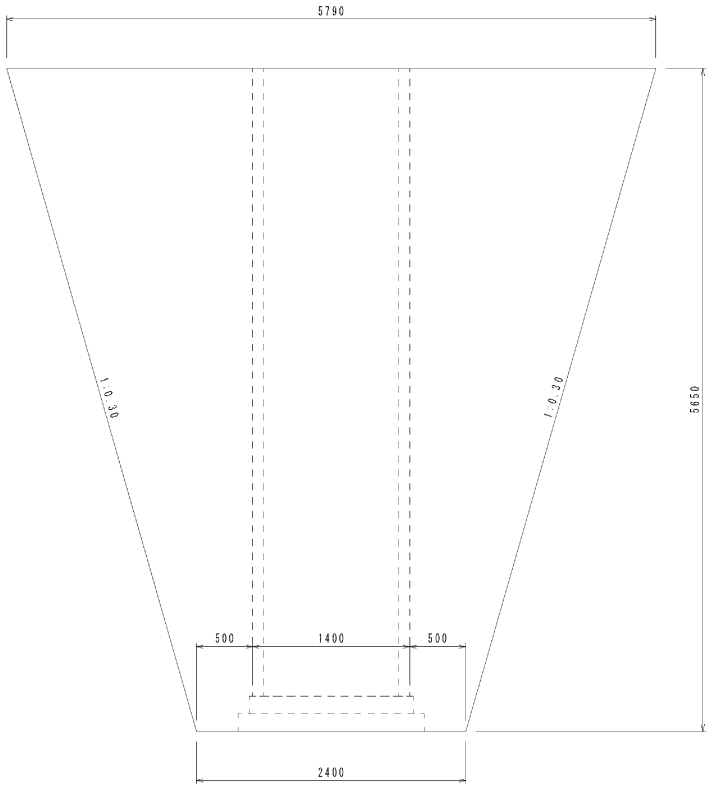

数　量　計　算　書

名　　称	材　　料	計　　算　　式	数　量	単位
		取水土工-2　　1式 当たり		
床掘	土砂 小規模	(2.40+5.79) /2*5.65*5.7	131.9	m3
埋戻し	BH積込(ﾙｰｽﾞ)小規模 人力土工（埋戻）、タンパII	131.9-(1.4^2*π/4*5.6+1.4^2*π/4*5.65+0.7*0.7*(0.5+1.	113.8	m3
残土		※残土は場内で処理	18.1	m3

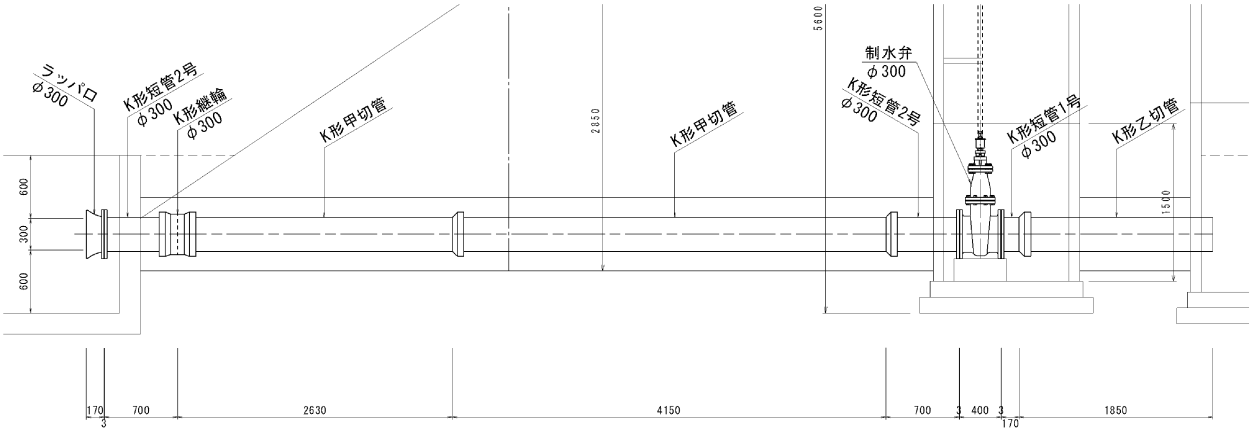

10m当り数量

名　称	規格	単位	算　出　式	数　量
流入管				
ダクタイル鋳鉄管	K形　φ300	本		2.0
K形短管1号	φ300　7.5K	本	【Ⅰ類】52.6kg	1.0
K形短管2号	φ300　7.5K	本	【Ⅰ類】75.2kg	2.0
ラッパ口	φ300　7.5K	個	【Ⅱ類】34.0kg	1.0
制水弁	φ300　7.5K	基		1.0
管切断	ダクタイル鋳鉄管φ300	箇所		2.0

平　面　図

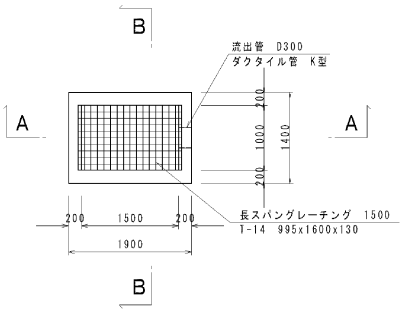

A－A断面図

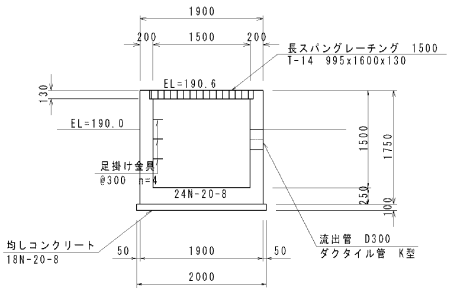

B－B断面図

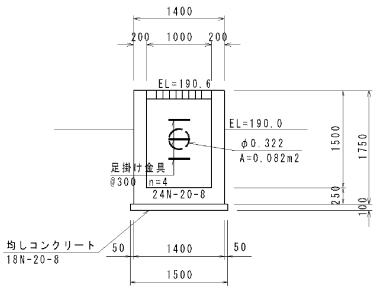

1箇所当り数量

名　称	規格	単位	算　出　式	数　量
取水ピット				
コンクリート	18N-20-8	m3	2.0*1.5*0.1	0.3
型枠	均しコン	m2	(2.0+1.5)*2*0.1	0.7
コンクリート	24N-20-8	m3	1.9*1.4*1.75-1.5*1.0*1.5-0.3^2*π/4*0.2	2.4
型枠	小型構造物	m2	1.75*1.4*2+1.9*1.75*2+1.5*1.5*2+1.0*1.5*2-0.3^2*π/4*2	18.9
鉄筋	SD295A D13	t	115/1000	0.115
足掛け金具		本		3.0
グレーチング蓋	長スパン用　T-14　1500 995*1600*130	組		1.0

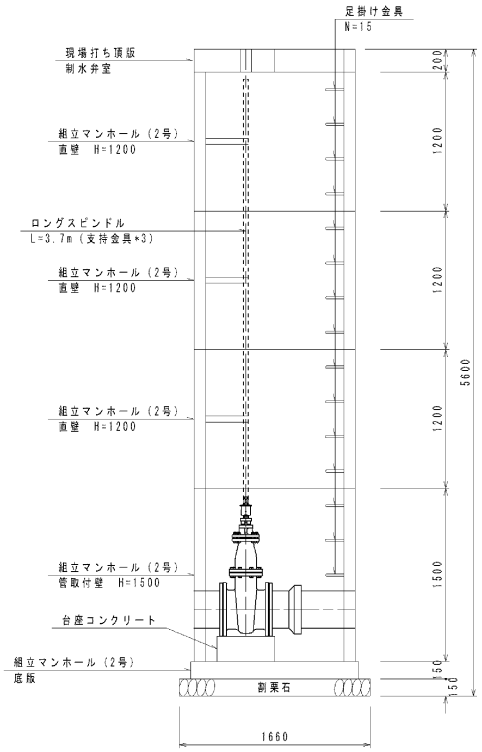

台座コンクリート構造図

S=1/20

平面図

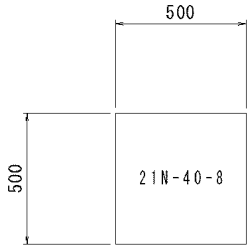

断面図

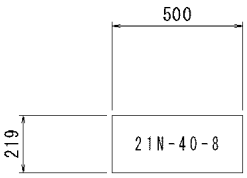

1式当り数量

名　称	規格	単位	算　出　式	数　量
制水弁室				
現場打ち頂版		式		1.0
組立マンホール2号	直壁　H=1200	個	1200kg	3.0
組立マンホール2号	管取付壁　H=1500	個	1500kg	1.0
組立マンホール2号	底盤	個	620kg	1.0
足掛け金具		個		15.0
基礎砕石	t=15cm	m2	1.66^2*π/4	2.2
ロングスピンドル	L=3.7m 支持金具×3	式		1.0
【台座コンクリート】				
コンクリート	21N-40-8	m3	0.5*0.5*0.219	0.1
型枠	小構造物	m2	0.5*0.219*4	0.4

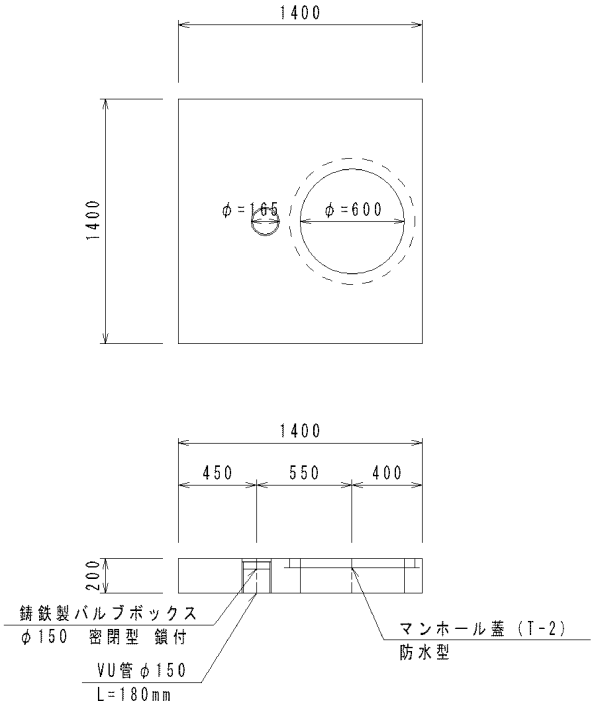

1式当り数量

名　称	規格	単位	算　出　式	数　量
制水弁室現場打ち頂版				
コンクリート	24N-20-8	m3	1.4*1.4*0.2-0.6^2*π/4*0.2-0.165^2*π/4*0.2	0.3
型枠	小型構造物	m2	1.4*0.2*4	1.1
鉄筋	SD295A D13	t	38/1000	0.038
マンホール蓋 T-2	防水型φ600	枚	57kg	1.0
鋳鉄製バルブボックス	φ150 密閉型 鎖付	個		1.0
VU管	φ150	m		0.2

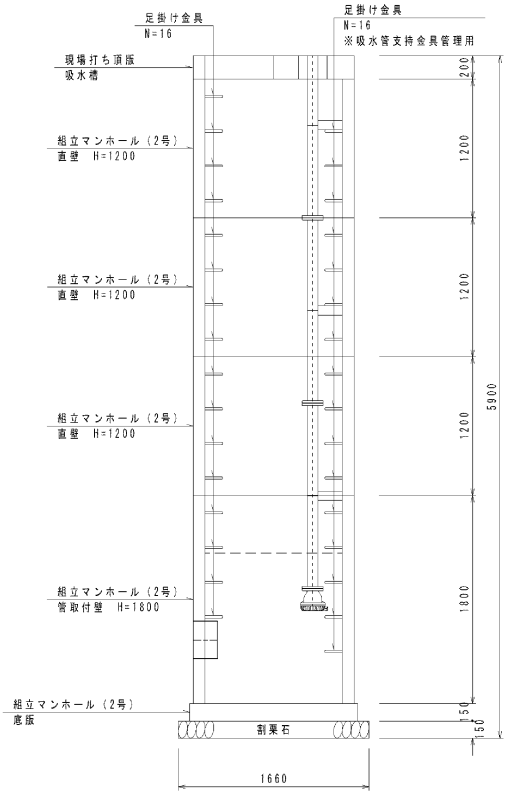

1箇所当り数量

名　称	規格	単位	算　出　式	数　量
吸水槽				
現場打ち頂版		式		1.0
組立マンホール2号	直壁　H=1200	個	1200kg	3.0
組立マンホール2号	管取付壁　H=1800	個	1800kg	1.0
組立マンホール2号	底盤	個	620kg	1.0
足掛け金具		個	16+16	32.0
基礎砕石	t=15cm	m2	1.66^2*π/4	2.2

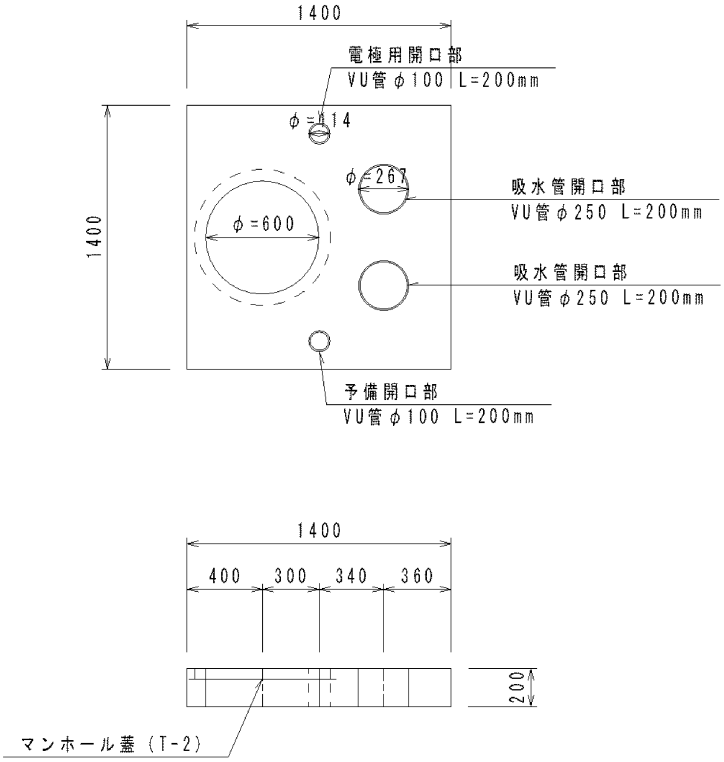

1箇所当り数量

名　称	規格	単位	算　出　式	数　量
吸水槽現場打ち頂版				
コンクリート	24N-20-8	m3	1.4*1.4*0.2-0.6^2*π/4*0.2-0.267^2*π/4*0.2*2-0.114^2*π/4*0.2*2	0.3
型枠	小型構造物	m2	1.4*0.2*4	1.1
鉄筋	SD295A D13	t	38/1000	0.038
マンホール蓋 T-2		枚	57kg	1.0
VU管	φ250	m		0.2
VU管	φ100	m		0.2

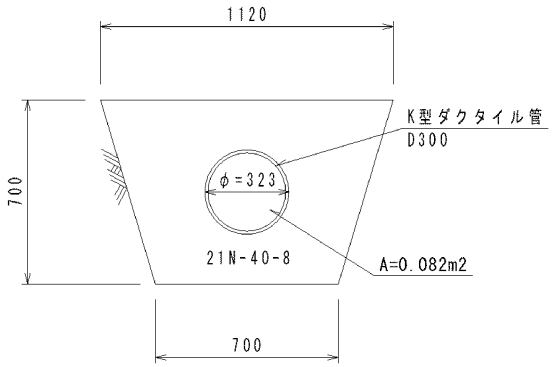

10m当り数量

名　称	規格	単位	算　出　式	数　量
1型保護コンクリート				
コンクリート	21N-40-8	m3	((0.7+1.12)/2*0.7-0.082)*10.0	5.6

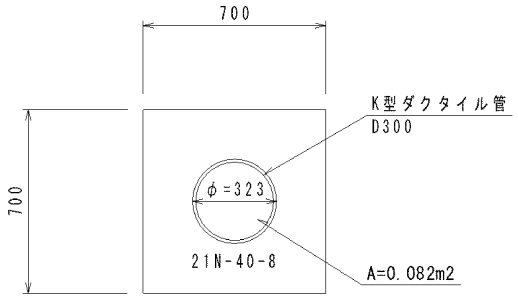

10m当り数量

名　称	規格	単位	算　出　式	数　量
2型保護コンクリート				
コンクリート	21N-40-8	m3	(0.7*0.7-0.082)*10.0	4.1
型枠	小型構造物	m2	0.7*10.0*2	14.0

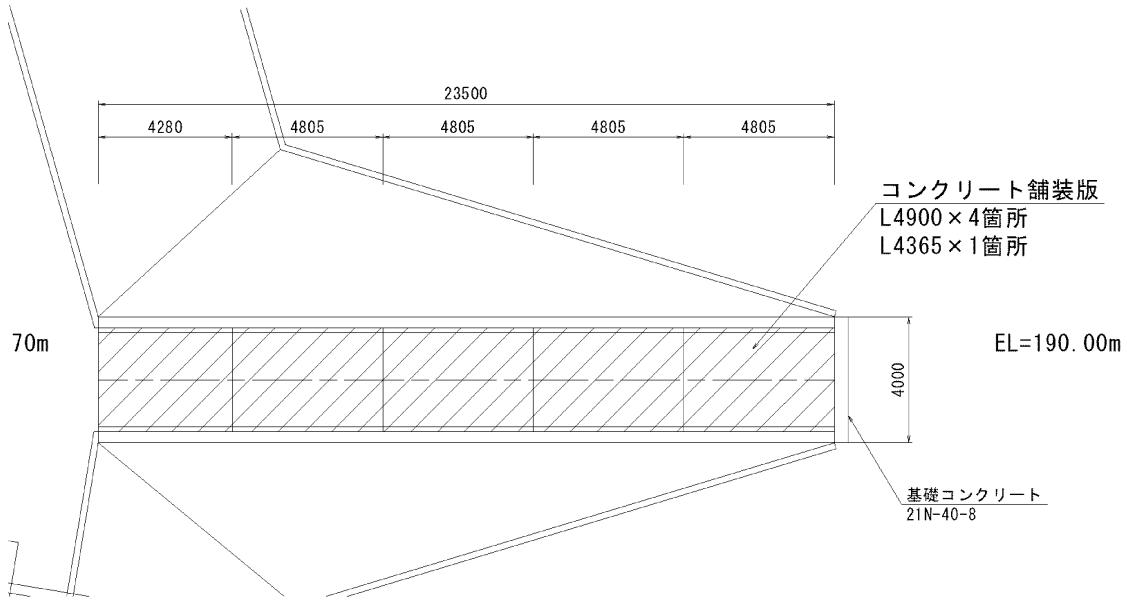

1式当り

名　称	規格	単位	算　出　式	数　量
進入路				
コンクリート舗装版	L=4900	箇所		4.0
コンクリート舗装版	L=4365	箇所		1.0
基礎コンクリート		m		4.0

1箇所当り

名　称	規格	単位	算　出　式	数　量
コンクリート舗装版	L=4900			
型枠	小構造物	m2	(0.15+0.3)*2*4.90	4.4
生コンクリート	21N-20-8	m3	(3.0*0.15+0.15*0.3*2)*4.90	2.6
鉄筋	SD295A D13	t	0.2*2*4.9/0.3*0.995/1000	0.01
目地	エラスタイト t-10mm	m2	3.0*0.15+0.15*0.3*2	0.5

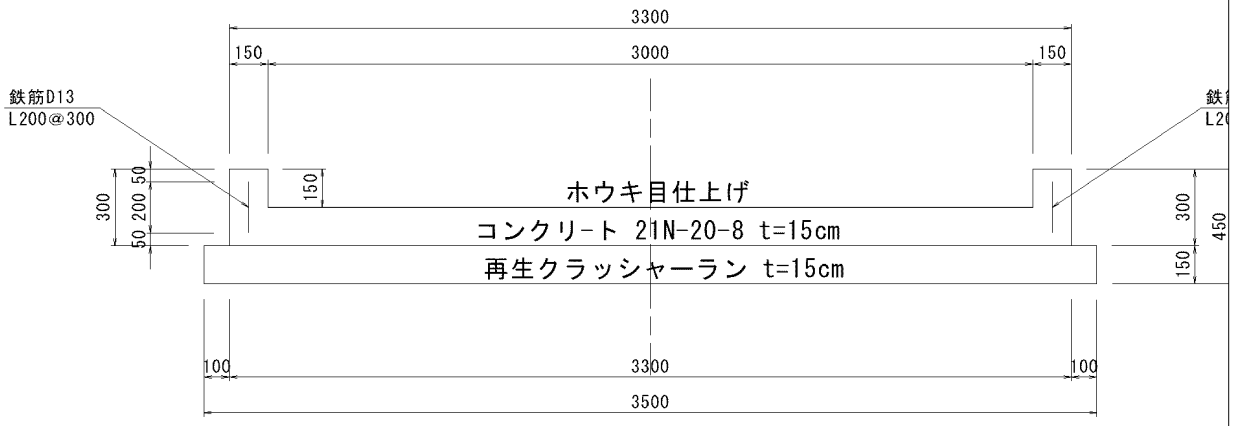

1箇所当り

名　称	規格	単位	算　出　式	数　量
コンクリート舗装版	L=4365			
型枠	小構造物	m2	(0.15+0.3)*2*4.365	3.9
生コンクリート	21N-20-8	m3	(3.0*0.15+0.15*0.3*2)*4.365	2.4
鉄筋	SD295A D13	t	0.2*2*4.365/0.3*0.995/1000	0.01
目地	エラスタイト t-10mm	m2	3.0*0.15+0.15*0.3*2	0.5

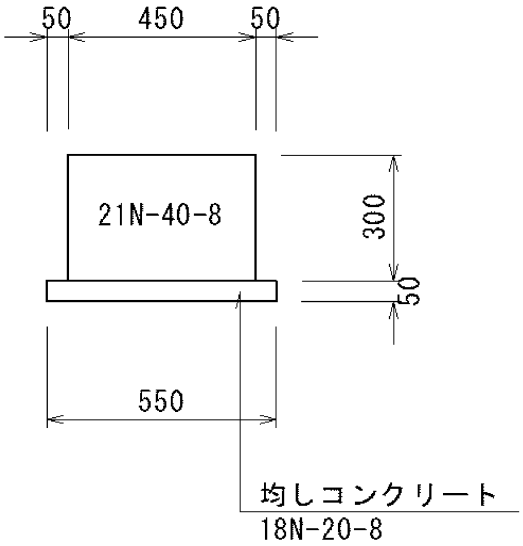

10m当り

名　称	規格	単位	算　出　式	数　量
基礎コンクリート				
型枠	均しコンクリート	m2	0.05*2*10.0	1.0
均しコンクリート	18N-20-8	m3	0.05*0.55*10.0	0.3
型枠	小構造物	m2	0.3*2*10.0	6.0
生コンクリート	21N-40-8	m3	0.3*0.45*10.0	1.4

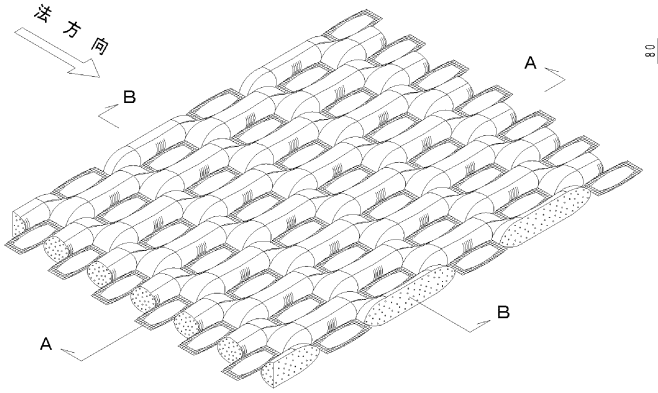

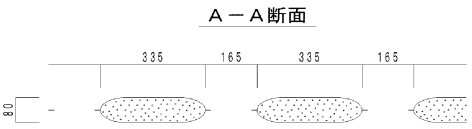

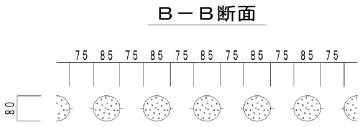

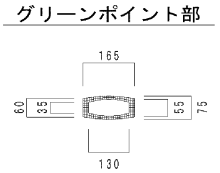

100m2当り

名　称	規格	単位	算　出　式	数　量
法面工				
盛土法面整形		m2		100.0
布製型枠	t=50mm 穴あきタイプ	m2		100.0

数　量　計　算　書

NO.　1

名　称	規　格	計　算　式	数　量	単位
		1号石積工　1式当り		
石積工	控え80cm			
貯水池1号法面工	(1:0.5)			
	①	(0.894+1.23)/2*(3.626+3.994)/2 = 4.0		
	②	(1.23+2.012)/2*3.219 = 5.2		
	③	2.012*0.842 = 1.7		
	④	2.012*(1.502+1.820)/2 = 3.3		
	⑤	2.012*1.757 = 3.5		
	⑥	(2.012+2.795)/2*6.065 = 14.6		
	⑦	(2.795+4.248)/2*5.479 = 19.3		
	⑧	(4.248+3.466)/2*3.442 = 13.3		
	⑨	(3.466+2.348)/2*2.292 = 6.7		
	⑩	(2.348+0.894)/2*2.473 = 4.0		
	合計	75.6	76	m^2
法面工 石積材料	雑石　1000kg内外	76.0　*　0.80 = 60.8	61	m^3
吸出し防止材	t=10mm	76.0	76	m^2

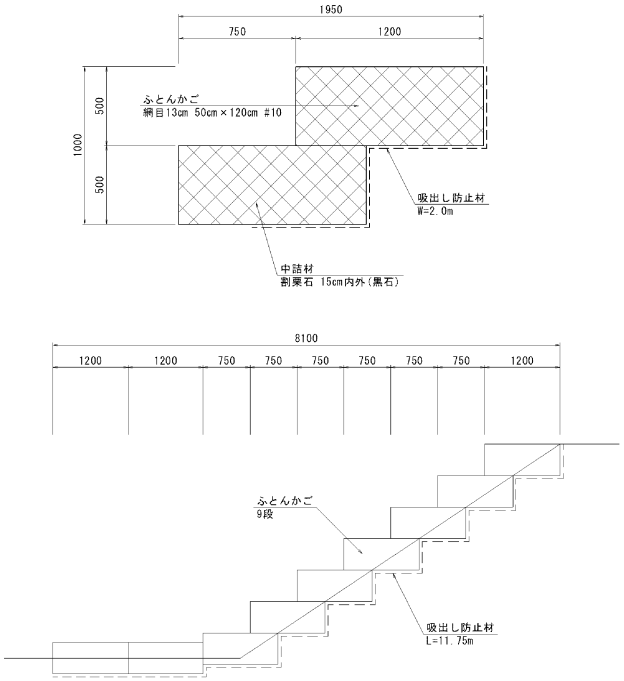

※ふとんかごの配置は現況勾配に合わせるものとする。

1箇所当り

名　称	規格	単位	算　出　式	数　量
ふとんかご				
ふとんかご	網目13cm 50cm×120cm #10	m	2.0*9	18.0
吸出し防止材	t=50mm 穴あきタイプ	m2	2.0*11.75	23.5

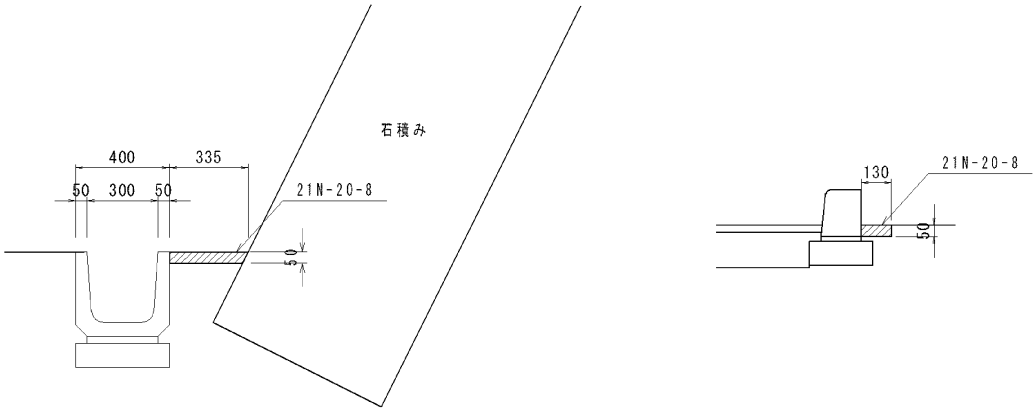

10m2当り

名　称	規格	単位	算　出　式	数　量
張りコンクリート				
生コンクリート	21N-20-8	m3	0.05*10.0	0.5

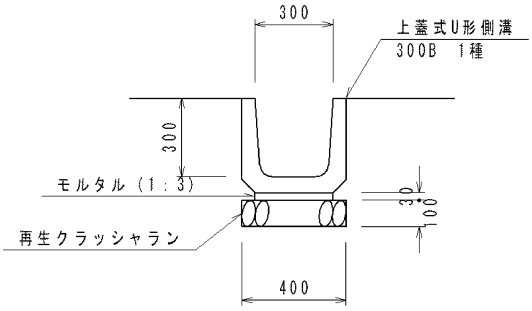

10m当り

名　称	規格	単位	算　出　式	数　量
U型水路	300×300			
型枠	上蓋式U形側溝 300B 1種	m	参考重量:80kg	10.0
基礎砕石	RC-40	m2	0.4*10.0	4.0

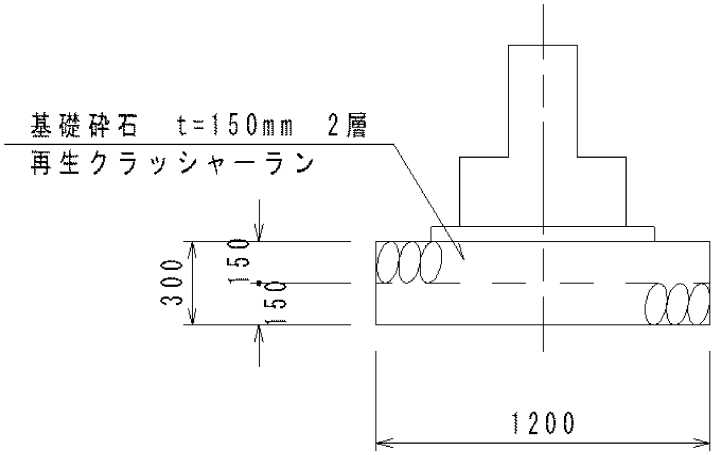

10m当り

名　称	規格	単位	算　出　式	数　量
建屋置換え基礎工				
基礎砕石	t=15cm 再生クラッシャーラン	m2	1.2*10.0*2	24.0

様式－S3　　(数甲)

数 量 総 括 表

場内配管　　1 式当たり

名称 ・ 規格	計　　算　　式	数 量	単位	摘　　要
○管土工				
場内管土工-1		30.8	m	
場内管土工-2		4.1	m	
○管体工				
硬質ポリ塩化ビニル管 直管　VP125		30.8	m	
硬質ポリ塩化ビニル管 直管　VP75		4.1	m	
塩ﾋﾞ管(VP)用 RR継手 φ125×45°　曲管		2	個	
塩ﾋﾞ管(VP)用 RR継手 φ125×22°　1/2曲管		1	個	
塩ﾋﾞ管(VP)用 RR継手 φ125×5°　5/8曲管		1	個	
径違ソケット(RR受口継手) φ125×φ100(VP)		1	個	
T字管(チーズRR受口継手) φ125×φ75(VP)		1	個	
○保護工				
スラストブロック工		1	式	
保護コンクリート		1	式	
○付帯工				
A1-110-4型空気弁		1	箇所	
As1-3-4型制水弁		1	箇所	
As1-3-2型制水弁		1	箇所	
加圧機場内 基礎コン・保護コン	加圧機場図面参照	1	式	

場内管土工-1断面図

S=1/20

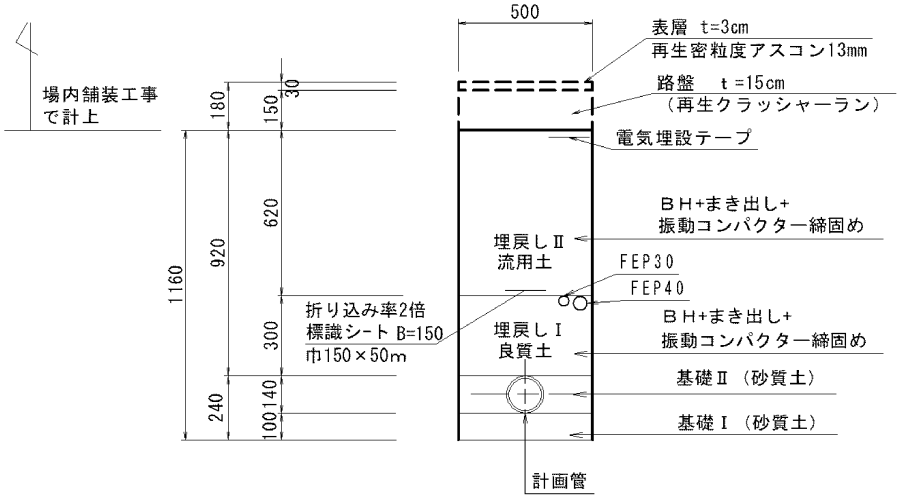

10m当たり数量

名　称		単位	算　出　式	数　量
場内管土工-1				
コンクリート切断	t＝3cm	m		－
コンクリート版取り壊し	t＝3cm	m^2		－
掘削	BH(0.28m3)	m^3	1.16*0.5*10.00	5.8
人力荒仕上げ		m^2		－
基面整正		m^2		－
基礎Ⅰ	砂質土（振動コンパクタ）	m^3	0.5*0.1*10.00	0.5
基礎Ⅱ	砂質土（振動コンパクタ）	m^3	(0.5*0.14-0.14^2*π*1/4)*10.00	0.5
埋戻しⅠ	（良質土、振動コンパクタ）	m^3	0.5*0.30*10.00	1.5
埋戻しⅡ	（流用土、振動コンパクタ）	m^3	0.5*0.62*10.00	3.1
路盤工	再生クラッシャーラン t=15cm	m^2		－
表層	21N-20-8 t=3cm	m^2		－
埋設表示テープ	農業用 B=150	m	1*10.0	10.0
残土処理	ダンプトラック10t 5km	m^3	5.8-3.1	2.7
伸縮目地	エラスタイト t=10mm	m^2		－
スリップ防止工	ホウキ目仕上げ	m^2		－
コンクリート殻処理	ダンプトラック10t 5km	m^3		－

場内管土工-2断面図

S=1/20

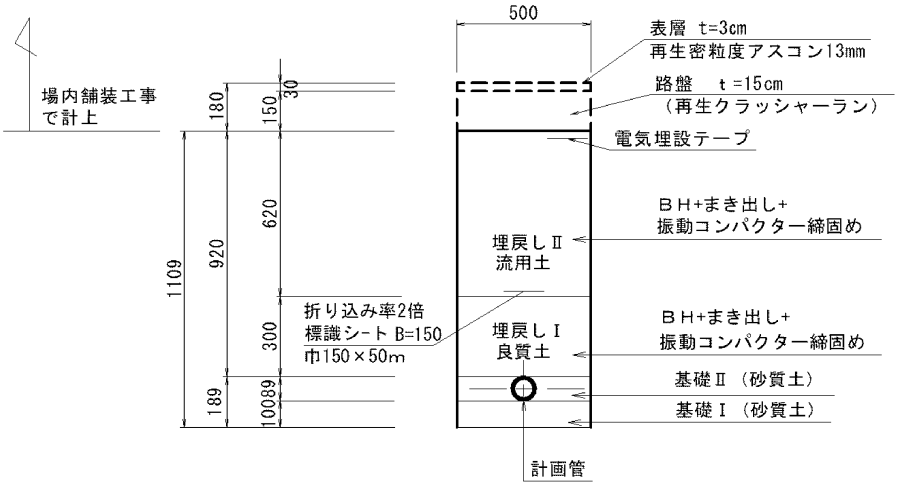

10m当たり数量

名　称		単位	算　出　式	数　量
場内管土工-2				
コンクリート切断	t＝3cm	m		-
コンクリート版取り壊し	t＝3cm	m^2		-
掘削	BH(0.28m3)	m^3	1.01*0.5*10.00	5.1
人力荒仕上げ		m^2		-
基面整正		m^2		-
基礎Ⅰ	砂質土（振動コンパクタ）	m^3	0.5*0.1*10.00	0.5
基礎Ⅱ	砂質土（振動コンパクタ）	m^3	(0.5*0.089-0.089^2*π*1/4)*10.00	0.4
埋戻しⅠ	（良質土、振動コンパクタ）	m^3	0.5*0.30*10.00	1.5
埋戻しⅡ	（流用土、振動コンパクタ）	m^3	0.5*0.62*10.00	3.1
路盤工	再生クラッシャーラン t=15cm	m^2		-
表層	21N-20-8 t=3cm	m^2		-
埋設表示テープ	農業用 B=150	m	1*10.0	10.0
残土処理	ダンプトラック10t 5km	m^3	5.1-3.1	2.0
伸縮目地	エラスタイト t=10mm	m^2		-
スリップ防止工	ホウキ目仕上げ	m^2		-
コンクリート殻処理	ダンプトラック10t 5km	m^3		-

スラストブロック集計表

スラストブロック名称	コンクリート〔m3/箇所〕	型枠〔m2/箇所〕	箇所	コンクリート〔m3〕	型枠〔m2〕
場内配管　スラストブロック工			**1式**		
〈水平VPφ125〉					
VP-φ125×45°-100-H	0.13	0.32	2	0.26	0.64
VP-φ125×22° 1/2-100-H	0.06	0.32	1	0.06	0.32
VP-φ125×5° 5/8-100-H	0.02	0.32	1	0.02	0.32
VP-φ125×φ75-120-T	0.06	0.52	1	0.06	0.52
VP-φ125×φ100-100-K	0.08	0.34	1	0.08	0.34
合計			**6**	**0.48**	**2.14**

保護コンクリート断面図

S=1/10

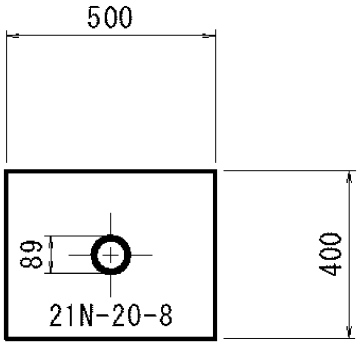

1式当り

名　称	規格	単位	算　出　式	数　量
保護コンクリート	L=1.0m			
型枠	小構造物	m2	(0.5*0.4-π*0.089^2/4)*2	0.4
生コンクリート	21N-20-8	m3	(0.5*0.4-π*0.089^2/4)*1.0	0.2

様式－S5　　（数丙）

数　量　計　算　書

A1-110-4型空気弁（φ125）　　平均土被り:650～740　　1式当り　N＝　1

名称 ・ 規格	計　算　式	数 量	単位	摘 要
ｺﾝｸﾘｰﾄ板設置				
鉄筋ｺﾝｸﾘｰﾄ板	鉄筋ｺﾝｸﾘｰﾄ用蓋（C1-B300）	1	個	
蓋板工	設置、鉄筋ｺﾝｸﾘｰﾄ蓋	1	枚	
フランジ付T字管	φ125×75	1	個	
両ﾌﾗﾝｼﾞ短管	φ75×300　　Ⅱ類　12.4kg	2	個	
鉄蓋設置工				
普通作業員		0.125	人	水道歩掛
ﾏﾝﾎｰﾙ鉄蓋	φ500 T-25 空気弁用（密閉型）	1	組	
空気弁保護工				
普通作業員		0.087	人	水道歩掛
ﾚｼﾞﾝｺﾝｸﾘｰﾄ製(円形3号)上部壁	φ500×H200	1	個	
ﾚｼﾞﾝｺﾝｸﾘｰﾄ製(円形3号)下部壁	φ500×H200	1	個	
ﾚｼﾞﾝｺﾝｸﾘｰﾄ製(円形3号)底　版	700×200×H40	1	個	
空気弁設置工				
空気弁(浅埋対応	急速空気弁 φ25 JWWA B137（DF-25型）ロングレバーコック式 7.5K	1	個	
空気弁据付		1	基	
ポリエチレンスリーブ		1.6	m	

略　　図　　（単　位:　　）

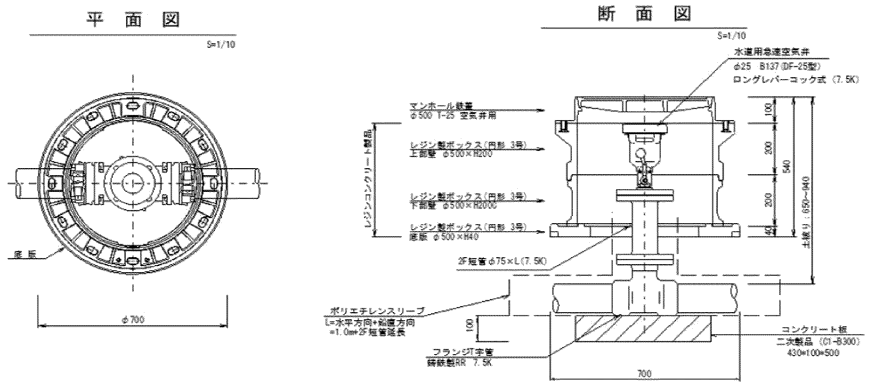

土被り：650～1640　（7.5K）

空　気　弁　工　数　量															
名　称	急速空気弁 φ25(浅埋対応型) JWWA B-137 ロングレバーコック式 (7.5K)	フランジT字管 鋳鉄製RR (7.5K)	鋳鉄蓋 H=100	上部壁 H=200	下部壁 H=200	底版 H=40	コンクリート板 二次製品 (C1-B300)	両フランジ短管 φ75×100 7.5K	両フランジ短管 φ75×150 7.5K	両フランジ短管 φ75×200 7.5K	両フランジ短管 φ75×250 7.5K	両フランジ短管 φ75×300 7.5K	両フランジ短管 φ75×400 7.5K	両フランジ短管 φ75×500 7.5K	ポリエチレンスリーブ
	(基)	規格	(個)	(個)	(個)	(個)	(個)	(個)	(個)	(個)	(個)	(個)	(個)	(個)	(m)
A1-80-3型空気弁	1	φ100x75	1	1	1	1	1	-	-	-	-	1	-	-	1.3
A1-110-4型空気弁	1	φ125x75	1	1	1	1	1	-	-	-	-	2	-	-	1.6
A1-120-4型空気弁	1	φ125x75	1	1	1	1	1	-	-	-	-	1	1	-	1.7

様式－S5　　（数丙）

数　量　計　算　書

As1-3-2型制水弁（φ75）　（保護コンなし）　平均土被り:1000～1300　1式当り　N＝　1

名称・規格	計　算　式	数量	単位	摘要
①ｺﾝｸﾘｰﾄ板設置	（制水弁）			
鉄筋ｺﾝｸﾘｰﾄ板	鉄筋ｺﾝｸﾘｰﾄU型用蓋(C1-B300)	1	個	
蓋板工	設置、鉄筋コンクリート蓋	1	枚	
②基礎ｺﾝｸﾘｰﾄ設置				
基礎ｺﾝｸﾘｰﾄ	φ700*φ300*100	1	個	
基礎材 （基礎砕石工）	0.10m、クラッシャラン、(RC-40)　40～0mm (0.8*0.8)*π/4	0.50	m2	
③制水弁人力据付	鋳鉄製、75mm	1	個	
④MFｼﾞｮｲﾝﾄ	φ75	1	個	
⑤制水弁(浅埋型)	φ75　0.74MP　JWWA B 120	1	個	
⑥制水弁筐 （土砂流入防止型）	MSN-K3　φ130　H=730～1000	1	個	
⑦フランジ短管	φ75　離脱防止内臓型	1	個	
⑧ﾎﾟﾘｴﾁﾚﾝｽﾘｰﾌﾞ	φ75	1.0	m	

略　　図　　（単　位:　　）

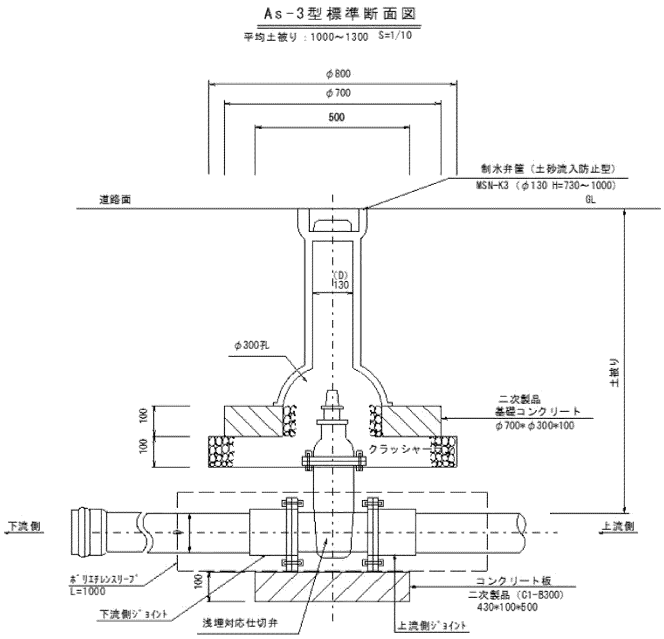

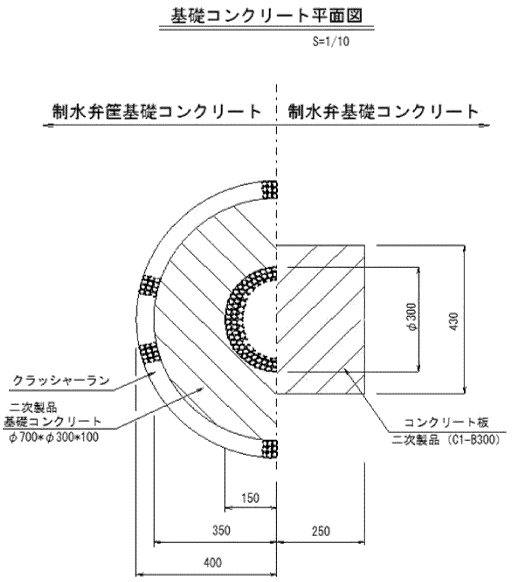

平均土被り：1000～1300

名　称	規格	水道用仕切弁	ジョイント		土被り
			上流側	下流側	
As1-3-2型 制水弁	φ75	JWWA B 120 (7.5K)	フランジ短管(離脱防止内蔵型)	MFジョイント	0.95m～1.34m
As1-3-4型 制水弁	φ125	JWWA B 120 (7.5K)	フランジ短管(離脱防止内蔵型)	MFジョイント	0.95m～1.34m

様式－S5　　（数丙）

数　量　計　算　書

As1-3-4型制水弁（φ125）　（保護コンなし）　平均土被り:1000～1300　1式当り　N＝　1

名称・規格	計　算　式	数量	単位	摘要
①ｺﾝｸﾘｰﾄ板設置	（制水弁）			
鉄筋ｺﾝｸﾘｰﾄ板	鉄筋ｺﾝｸﾘｰﾄU型用蓋(C1-B300)	1	個	
蓋板工	設置、鉄筋コンクリート蓋	1	枚	
②基礎ｺﾝｸﾘｰﾄ設置				
基礎ｺﾝｸﾘｰﾄ	φ700*φ300*100	1	個	
基礎材 （基礎砕石工）	0.10m、クラッシャラン、(RC-40)　40～0mm (0.8*0.8)*π/4	0.50	m2	
③制水弁人力据付	鋳鉄製、125mm	1	個	
④MFｼﾞｮｲﾝﾄ	φ125	1	個	
⑤制水弁(浅埋型)	φ125　0.74MP　JWWA B 120	1	個	
⑥制水弁筐 （土砂流入防止型）	MSN-K3　φ130　H=730～1000	1	個	
⑦フランジ短管	φ125　離脱防止内臓型	1	個	
⑧ﾎﾟﾘｴﾁﾚﾝｽﾘｰﾌﾞ	φ125	1.0	m	

略　　図　　（単　位:　　）

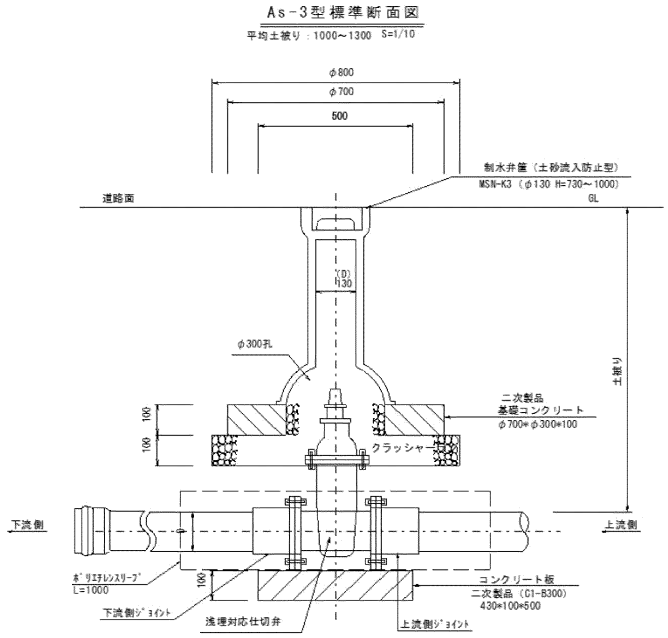

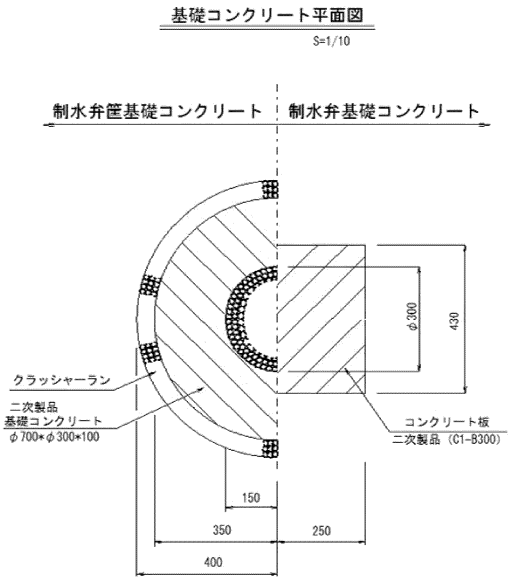

平均土被り：1000～1300

名　称	規格	水道用仕切弁	ジョイント		土被り
			上流側	下流側	
As1-3-2型 制水弁	φ75	JWWA B 120 (7.5K)	フランジ短管(離脱防止内蔵型)	MFジョイント	0.95m～1.34m
As1-3-4型 制水弁	φ125	JWWA B 120 (7.5K)	フランジ短管(離脱防止内蔵型)	MFジョイント	0.95m～1.34m

加圧機場内基礎コン・保護コン集計表

名　　称	コンクリート〔m3/箇所〕	型枠〔m2/箇所〕	箇所	コンクリート〔m3〕	型枠〔m2〕
加圧機場内基礎コン・保護コン工			1式		
〈基礎コン〉					
基礎コン①	0.16	0.60	1	0.16	0.60
基礎コン②	0.03	0.50	1	0.03	0.50
基礎コン③	0.06	0.70	1	0.06	0.70
基礎コン④	0.07	0.90	1	0.07	0.90
基礎コン⑤	0.02	0.40	1	0.02	0.40
基礎コン⑥	0.06	0.70	1	0.06	0.70
基礎コン⑦	0.03	0.50	2	0.06	1.00
基礎コン⑧	0.04	0.40	－	－	－
基礎コン⑨	0.01	0.10	1	0.01	0.10
基礎コン⑩	0.06	0.80	1	0.06	0.80
				－	
〈保護コン〉					
保護コン	0.76	4.40	1	0.76	4.40
合計			11	1.29	10.10

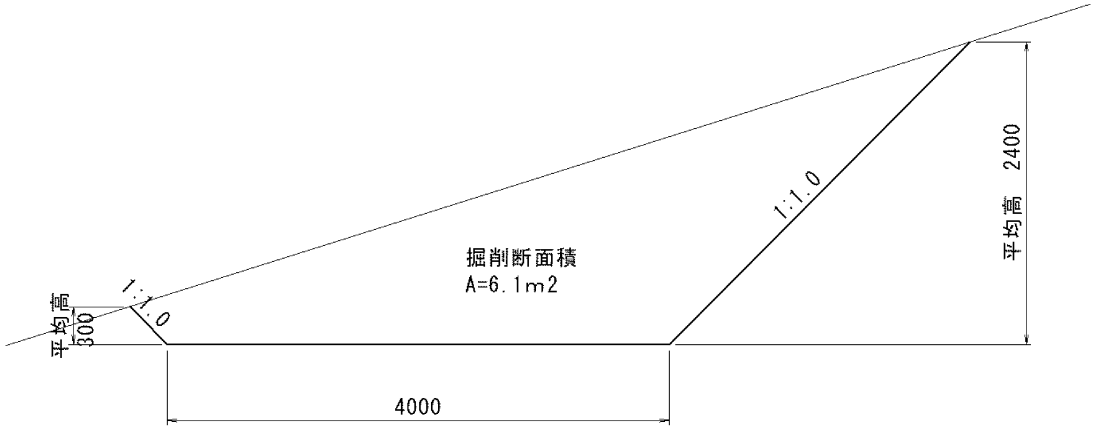

1式当り

名　称	規格	単位	算　出　式	数　量
仮設進入路				
掘削	粘性土 オープンカット	m3	6.1*18.5	112.9

1ha当り

名　称	規格	単位	算　出　式	数　量
伐開				
人力仮払	チェーンソー	ha		1.0
人力刈払後の集積工	樹木中生 160.1～200 本・m/10a	ha		1.0
ダンプトラック運搬	(伐開、除根、除草) L=19.2km	空m3	平均直径20cm 180*0.2^2*π/4	5.7
伐採木処分	切断サイズ3m未満	t	5.7 * 0.5	2.9

1m2当り

名　称	規格	単位	算　出　式	数　量
軟弱土処理				
積込(ルーズ)	土砂　小規模	m3	軟弱土敷均し 1m2×0.2m	0.2
安定処理	バックホウ 処理厚20cm	m2	投入量150kg/m3	1.0
固化材量	普通ポルトランドセメント	t	150kg/m3×0.2m3×1.1(ロス率)÷1000(単位変換)	0.033
積込(ルーズ)	土砂　小規模	m3	ダンプトラック積込 1m2×0.2m	0.2

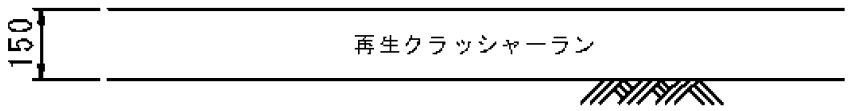

10m2当り

名　称	規格	単位	算　出　式	数　量
仮設舗装				
路盤工	再生クラッシャーラン t=150mm	m2		10.0

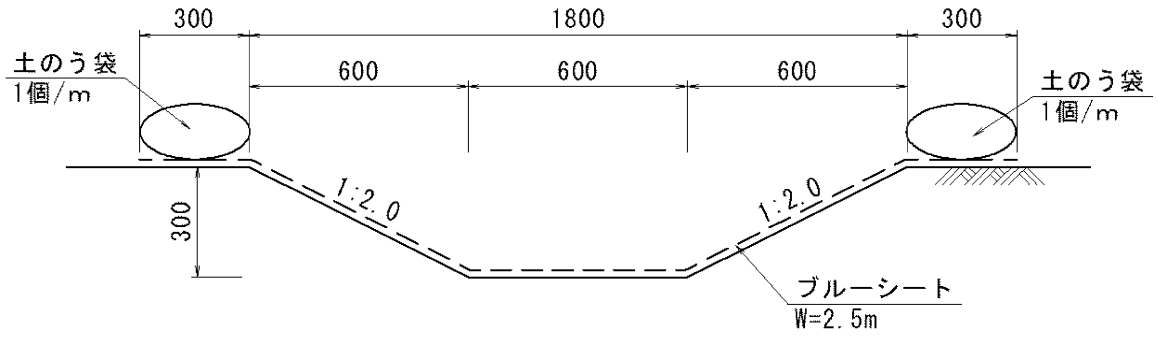

10m当り

名　称	規格	単位	算　出　式	数　量
仮設排水路				
床掘	土砂 小規模	m3	(0.6+1.8)/2*0.3*10.0	3.6
ブルーシート張り		m2	2.5*10.0	25.0
土のう設置撤去		m3	0.02*2*10.0	0.4

1式当り

名　称	規格	単位	算　出　式	数　量
水替工				
水替工	30m3/h	式	ポンプ:普通型(潜水ポンプ)口径100mm　全揚程10m以下、 発電機:ディーゼルエンジン駆動　定格容量 15kVA	1.0
ポンプ設置・撤去		個所		1.0
ポンプ運転		日	3か月×20日	60.0

数量計算書
（加圧機場建屋工事）

直接仮設

数　量　計　算　書

注）▲は削除を示す。

名　称	拾いページ	計　算　式		計	単位	名　称	拾いページ	計　算　式		計	単位
やりかた	1	建築面積より	22.96	22.96	㎡	平板載荷試験	2		1.00	1.00	式
隅出し	〃	延べ面積より	22.96	22.96	㎡						
養生	〃	延べ面積より	22.96	22.96	㎡						
整理清掃	〃	延べ面積より	22.96	22.96	㎡						
外部足場											
①	1	7.75 × 3.30 × 2	51.15								
②	〃	6.25 × 3.30 × 2	41.25								
計			92.40	92.40	㎡						
養生シート		外部足場より	92.40	92.40	㎡						
安全手スリ	1	(7.75 ＋ 6.25) × 2	28.00	28.00	m						
仮設材運搬											
外部足場			92.40	92.40	㎡						
養生シート			92.40	92.40	㎡						
安全手スリ			28.00	28.00	m						

土工

数　量　計　算　書

▲＝マイナスを示す

名　称	拾いページ	計　算　式		計	単位
根切り		ヶ所			
①	2	7.57 × 2.03 × 0.85 × 2	26.12		
②	〃	2.03 × 2.01 × 0.85 × 2	6.94		
計			33.06	33.06	m3
床付け					
①	2	7.57 × 2.03 × 2	30.73		
②	〃	2.03 × 2.01 × 2	8.16		
計			38.89	38.89	m2
不用土処分		梁			
基礎コン		基礎コンより　4.79	4.79		
捨コン		基礎下捨コンより	0.77		
グリ石		グリ石より	4.68		
計			10.24	10.24	m3
		根切り　不用土			
埋戻し		33.06 ― 10.24	22.82	22.82	m3

名　称	拾いページ	計　算　式		計	単位
捨コン、グリ石		ヶ所			
①	3	6.34 × 0.80 × 2	10.14		
②	〃	0.80 × 3.24 × 2	5.18		
計			15.32	15.32	
基礎下捨コン		15.32 × 0.05	0.77	0.77	m3
グリ石		ヶ所			
①	4	5.29 × 3.79 × 1	20.05		
②	〃	1.11 × 1.70 × 2	3.77		
計			23.82	23.82	
基礎下グリ石		15.32 × 0.15	2.30		
土間下グリ石		23.82 × 0.10	2.38		
合計			4.68	4.68	m3

集 計 表 1

コード	名　称	摘　　要	ページ	計　算　式	数 量	内訳数量	単位
1	直接仮設工事						
	やりかた		1		22.96	23.0	m2
	墨出し		〃		22.96	23.0	m2
	養生		〃		22.96	23.0	m2
	整理清掃		〃		22.96	23.0	m2
	外部足場		〃		92.40	92.4	m2
	養生シート		〃		92.40	92.4	m2
	安全手スリ		〃		28.00	28.0	m
	仮設材運搬	外部足場	〃		92.40	92.4	m2
	仮設材運搬	シート・ネット類	〃		92.40	92.4	m2
	仮設材運搬	安全手スリ	〃		28.00	28.0	m

集 計 表 2

コード	名　称	摘　　要	ページ	計　算　式	数 量	内訳数量	単位
2	土工事						
	根切り		2		33.06	33.1	m3
	床付け		〃		38.89	38.9	m2
	埋戻し	小規模土工　発生土	〃		22.82	22.8	m3
	建設発生土	土木工事に流用	〃		10.24	10.2	m3
	機械運搬		〃		1.00	1.0	往復
3	地業工事						
	グリ石		2		4.68	4.7	m3

集 計 表 3

コード	名　称	摘　　要	ページ	計　算　式	数 量	内訳数量	単位
4	コンクリート工事						
	捨コンクリート	18N/mm2　S＝15	2		0.77	0.8	m3
	土間コンクリート	21N/mm2　S＝15	3		3.56	3.6	m3
	基礎コンクリート	27N/mm2　S＝15	5	基礎梁	4.79	4.8	m3
	地上部コンクリート	27N/mm2　S＝15	7	梁	3.10		
			9	スラブ	4.72		
			11	壁	3.14		
				計	10.96	11.0	m3
				合計	20.20	20.2	m3

集 計 表 4

コード	名　称	摘　　要	ページ	計　算　式	数 量	内訳数量	単位
4	コンクリート工事						
	コンクリート打設手間・圧送基本料金	捨コンクリート			0.77	0.8	m3
		土間コンクリート			3.56	3.6	m3
		基礎コンクリート			4.79	4.8	m3
		躯体コンクリート			10.96	11.0	m3
	ポンプ打ち			捨コン＋基礎＋躯体＋内部土間(犬走り)	4.00	4.0	回

集 計 表 5

コード	名　称	摘　　要	ページ	計　算　式	数 量	内訳数量	単位
5	型枠工事						
	普通合板型枠	基礎	5	基礎梁	24.90	24.9	m2
	打放し合板型枠	地上軸部B種	7	梁	17.12	17.1	
		〃	9	スラブ	36.96	37.0	
		〃	11	壁	36.76	36.8	
				計		90.9	m2
	型枠運搬費	4t車　30km程度		24.9 ＋ 90.8	115.80	116	m2
	コーン処理	B種　部分目違いばらい			90.90	90.9	m2
	型枠目地棒	15×15 誘発　　外壁	20		30.16	30.2	m

集 計 表 6

コード	名　称	摘　　要	ページ	計　算　式	数 量	内訳数量	単位
6	鉄筋工事						
	D10		3	土間	371.76		
			5	基礎梁	162.65		
			7	梁	132.79		
			9	スラブ	384.64		
			11	壁	370.58		
				計	1422.42	1422.4	kg
						1.4	t
				4%増	1479.32	1479.3	kg
						1.5	t
	D13		5	基礎梁	112.79		
			9	スラブ	202.62		
			11	壁	85.12		
				計	400.53	400.5	kg
						0.4	t
				4%増	416.55	416.6	kg
						0.4	t

集 計 表 7

コード	名　称	摘　　要	ページ	計　算　式	数 量	内訳数量	単位
6	鉄筋工事						
	D16		5	基礎梁	149.76		
			7	梁	159.24		
				計	309.00	309.0	kg
						0.3	t
				4%増	321.36	321.4	kg
						0.3	t
	鉄筋組立・加工			1.4 ＋ 0.4 ＋ 0.3		2.1	t
	鉄筋運搬			1.5 ＋ 0.4 ＋ 0.3		2.2	t
	スクラップ控除			(2.1−2.2)×0.7	−0.07	−0.1	t

集 計 表 8

コード	名　称	摘　　要	ページ	計　算　式	数 量	内訳数量	単位
7	既成コンクリート工事						
	外壁CB壁　150	C種　390×190×150	16		27.52	27.5	m2
8	防水工事						
	外壁誘発目地シーリング	15×15	17		30.16	30.2	m
	建具廻りシーリング	10×10	19		16.92	16.9	m
9	左官工事						
	床コンクリート直均し仕上	金ゴテ	18		60.60	60.6	m2
	外壁モルタル塗り	厚30	〃		27.52	27.5	m2
	複層仕上塗材		〃		56.08	56.1	m2
	建具廻りモルタル充填	外部建具	19		16.92	16.9	m
	面台モルタル	金ゴテ	〃		1.80	1.8	m

集 計 表 9

コード	名　称	摘　　要	ページ	計　算　式	数 量	内訳数量	単位
10	金属製建具工事						
	AD－1　ｱﾙﾐ片開きﾌﾗｯｼｭﾄﾞｱ	W900×H1980	19		2.00	2.0	ヶ所
	AW－1　2枚引違いｱﾙﾐｻｯｼ	W1000×H800	〃		2.00	2.0	ヶ所
11	ガラス工事						
	型板ガラス	厚6	19		1.60	1.6	m2
	ガラスとめシーリング	ｼﾘｺｰﾝ1成分形	〃		1.60	1.6	m2
	ガラス清掃		〃		1.60	1.6	m2
12	塗装工事						
	無機質吸水劣化防止剤塗布	巾木　L=300	18		18.36	18.4	m
	EP－G塗り	コンクリート面（見上）	〃		11.72	11.7	m2
13	雑工事						
	排水目皿	配管共	20		2.00	2.0	ヶ所
	吊りフック	SUS φ22	〃		2.00	2.0	ヶ所

(土間)コンクリート・型枠・鉄筋計算書

名称		コンクリート	型枠		鉄筋				
			普通合板	打放し合板	D10	D13	D16	D19	D22
	ページ								
(土間)コンクリート・型枠・鉄筋工事1	P.4	3.56	0.74		371.76				
		m3	m2	m2	kg	kg	kg	kg	kg
合　計		3.56	0.74		371.76				

（土間）コンクリート・型枠・鉄筋工事１

▲＝マイナスを示す

記号	コンクリート （m3）					型枠 （㎡）					鉄　　筋　　（m）													
スラブ	L	W	H	箇所	体積	L	H	箇所	普通合板		位置	経	形状	実長	継手	定着	全長	本数	ヶ所	D10	D13	D16	D19	D22
土間	5.45	3.95	0.15	1	3.23						短(上筋)	10		3.95	0.18	0.60	4.73	38	1	179.74				
											短(下筋)	10		3.95	0.18	0.40	4.53	38	1	172.14				
											長(上筋)	10		5.45	0.35	0.60	6.40	21	1	134.40				
											長(下筋)	10		5.45	0.35	0.40	6.20	21	1	130.20				
犬走り	1.01	1.50	0.11	2	0.33	1.01	0.11	4	0.44		短(上筋)	10		1.01		0.30	1.31	9	2	23.58				
						1.50	0.10	2	0.30		長(上筋)	10		1.50		0.20	1.70	7	2	23.80				
計					3.56				0.74									m		663.86				
																		kg/m		0.56	0.995	1.56	2.25	3.04
																		kg		371.76				

拾い図　P-4

(基礎梁)コンクリート・型枠・鉄筋計算書

名称		コンクリート	型枠	継手	鉄筋				
			普通合板	圧接継手	D10	D13	D16	D19	D22
	ページ								
(基礎梁)コンクリート・型枠・鉄筋工事計算書1	P.6	4.79	24.90		162.65	112.79	149.76		
		m3	m2	ヶ所	kg	kg	kg	kg	kg
合　計		4.79	24.90		162.65	112.79	149.76		

(基礎梁)コンクリート・型枠・鉄筋工事計算書1

▲＝マイナスを示す

記号	コンクリート （m3）					型枠 （㎡）					鉄　　筋　　（m）													
	L	W	H	箇所	体積	L	H	箇所	普通合板		位置	経	圧接継手	実長	継手	定着	全長	本数	ヶ所	D10	D13	D16	D19	D22
基礎梁																								
FG1																								
①	6.14	0.60	0.25	2	1.84	6.14	0.25	2	3.07		上筋	16		5.79		0.96	6.75	2	2			27.00		
						4.94	0.25	2	2.47		下筋	16		5.79		0.96	6.75	2	2			27.00		
	5.79	0.25	0.40	2	1.16	5.79	0.40	2	4.63		腹筋	10		5.79		0.60	6.39	2	2	25.56				
						5.29	0.40	2	4.23		幅止筋	10		0.25			0.25	11	2	5.50				
											ST	10		1.80			1.80	30	2	108.00				
											短(上筋)	13		0.60			0.60	32	2		38.40			
											長(上筋)	10		6.14	0.35		6.49	2	2	25.96				
											長(上筋)	13		6.14	0.46		6.60	2	2		26.40			
②	3.44	0.60	0.25	2	1.03	4.64	0.25	2	2.32		上筋	16		4.29		0.96	5.25	2	2			21.00		
						3.44	0.25	2	1.72		下筋	16		4.29		0.96	5.25	2	2			21.00		
	3.79	0.25	0.40	2	0.76	4.29	0.40	2	3.43		腹筋	10		4.29		0.60	4.89	2	2	19.56				
						3.79	0.40	2	3.03		幅止筋	10		0.25			0.25	9	2	4.50				
											ST	10		1.80			1.80	23	2	82.80				
											短(上筋)	13		0.60			0.60	25	2		30.00			
											長(上筋)	10		4.64			4.64	2	2	18.56				
											長(上筋)	13		4.64			4.64	2	2		18.56			
計					4.79				24.90									m		290.44	113.36	96.00		
																		kg/m		0.56	0.995	1.56	2.25	3.04
																		kg		162.65	112.79	149.76		

拾い図　P-5

(梁)コンクリート・型枠・鉄筋計算書

名称		コンクリート	型枠	継手	鉄筋				
			打放し合板	圧接継手	D10	D13	D16	D19	D22
	ページ								
(梁)コンクリート・型枠・鉄筋工事計算書1	P.8	3.10	17.12		132.79		159.24		
		m3	m2	ヶ所	kg	kg	kg	kg	kg
合　計		3.10	17.12		132.79		159.24		

(梁)コンクリート・型枠・鉄筋工事計算書1

▲＝マイナスを示す

記号	コンクリート（m3）					型枠（㎡）					鉄筋（m）													
	L	W	H	箇所	体積	L	H	箇所	普通合板		位置	経	圧接継手	実長	継手	定着	全長	本数	ヶ所	D10	D13	D16	D19	D22
梁																								
RG1																								
①	5.75	0.25	0.60	2	1.73	5.75	0.45	2	5.18		上筋	16		5.75	0.56	0.96	7.27	2	2			29.08		
	5.75	0.02	0.60	2	0.14	5.25	0.45	2	4.73		下筋	16		5.75	0.56	0.96	7.27	2	2			29.08		
											腹筋	10		5.75	0.35	0.60	6.70	2	2	26.80				
											幅止筋	10		0.25			0.25	11	2	5.50				
											ST	10		1.70			1.70	30	2	102.00				
②	3.75	0.25	0.60	2	1.13	4.25	0.45	2	3.83		上筋	16		4.25	0.28	0.96	5.49	2	2			21.96		
	4.25	0.02	0.60	2	0.10	3.75	0.45	2	3.38		下筋	16		4.25	0.28	0.96	5.49	2	2			21.96		
											腹筋	10		4.25	0.18	0.60	5.03	2	2	20.12				
											幅止筋	10		0.25			0.25	9	2	4.50				
											ST	10		1.70			1.70	23	2	78.20				
計					3.10				17.12									m		237.12		102.08		
																		kg/m		0.56	0.995	1.56	2.25	3.04
																		kg		132.79		159.24		

拾い図　P-6

（スラブ）コンクリート・型枠・鉄筋計算書

名称		コンクリート	型枠		鉄筋				
			普通合板	打放し合板	D10	D13	D16	D19	D22
	ページ								
（スラブ）コンクリート・型枠・鉄筋工事1	P.10	4.72		36.96	384.64	202.62			
		m3		m2	kg	kg	kg	kg	kg
合　計		4.72		36.96	384.64	202.62			

（スラブ）コンクリート・型枠・鉄筋工事１

▲＝マイナスを示す

記号	コンクリート （m3）					型枠 （㎡）					鉄　　筋　　（m）													
	L	W	H	箇所	体積	L	H	箇所	普通合板		位置	経	形状	実長	継手	定着	全長	本数	ヶ所	D10	D13	D16	D19	D22
スラブ																								
RS1	5.25	3.75	0.15	1	2.95	5.45	3.95	1	21.53		短(上筋)	13		3.75	0.23	0.78	4.76	14	1		66.64			
	0.40	0.40	0.05	1	0.01	0.40	0.05	4	0.08		〃	10		3.75	0.18	0.60	4.53	14	1	63.42				
											短(下筋)	10		3.75	0.18	0.40	4.33	28	1	121.24				
											長(上筋)	10		5.25	0.35	0.60	6.20	20	1	124.00				
											長(下筋)	10		5.25	0.35	0.40	6.00	20	1	120.00				
											出隅補強	10		1.50			1.50	5	4	30.00				
RCS1	6.80	0.53	0.15	2	1.08	6.80	0.53	2	7.21		短(上筋)	13		0.53		0.39	0.92	18	2		33.12			
						6.80	0.15	2	2.04		〃	10		0.53		0.30	0.83	18	2	29.88				
											短(下筋)	10		0.53		0.25	0.78	35	2	54.60				
											長(上筋)	13		6.80	0.46		7.26	2	2		29.04			
											〃	10		6.80	0.35		7.15	1	2	14.30				
											長(下筋)	13		6.80	0.46		7.26	1	2		14.52			
											〃	10		6.80	0.35		7.15	2	2	28.60				
	4.25	0.53	0.15	2	0.68	4.25	0.53	2	4.51		短(上筋)	13		0.53		0.39	0.92	14	2		25.76			
						5.30	0.15	2	1.59		〃	10		0.53		0.30	0.83	14	2	23.24				
											短(下筋)	10		0.53		0.25	0.78	28	2	43.68				
											長(上筋)	13		5.30	0.46		5.76	2	2		23.04			
											〃	10		5.30	0.35		5.65	1	2	11.30				
											長(下筋)	13		5.30	0.46		5.76	1	2		11.52			
											〃	10		5.30	0.35		5.65	2	2	22.60				
計					4.72				36.96									m		686.86	203.64			
																		kg/m		0.56	0.995	1.56	2.25	3.04
																		kg		384.64	202.62			

拾い図　P-6

(壁)コンクリート・型枠・鉄筋計算書

名称		コンクリート	型枠		鉄筋				
			普通合板	打放し合板	D10	D13	D16	D19	D22
	ページ								
(壁)コンクリート・型枠・鉄筋工事1	P.12	0.61		7.12	62.89	31.30			
(壁)コンクリート・型枠・鉄筋工事2	P.13	0.61		7.12	62.89	31.30			
(壁)コンクリート・型枠・鉄筋工事3	P.14	1.14		13.37	117.79	11.26			
(壁)コンクリート・型枠・鉄筋工事4	P.15	0.78		9.15	127.01	11.26			
		m3		m2	kg	kg	kg	kg	kg
合　計		3.14		36.76	370.58	85.12			

(壁)コンクリート・型枠・鉄筋工事1

▲＝マイナスを示す

記号	コンクリート (m3)					型枠 (㎡)					鉄筋 (m)													
	L	W	H	箇所	体積	L	H	箇所	普通合板		位置	経	形状	実長	継手	定着	全長	本数	ヶ所	D10	D13	D16	D19	D22
壁																								
X1通	1.54	2.70	0.17	1	0.71	1.54	2.70	2	8.32		タテ筋	10		2.70	0.35	0.60	3.65	9	1	32.85				
▲開口	1.02	2.16	0.17	−1	−0.37	1.02	2.16	−2	−4.41		ヨコ筋	10		1.54		0.60	2.14	15	1	32.10				
	2.39	0.30	0.17	1	0.12	2.39	0.30	2	1.43		▲開口	10		2.16	0.35		2.51	7	−1	−17.57				
	0.33	2.70	0.17	1	0.15	0.33	2.70	2	1.78		〃	10		1.02			1.02	12	−1	−12.24				
											開口補強	13		2.16	0.46	0.78	3.40	2	1		6.80			
											〃	13		1.02		0.78	1.80	2	1		3.60			
											〃	13		0.78			0.78	4	1		3.12			
											タテ筋	10		2.40	0.35	0.60	3.35	6	1	20.10				
											ヨコ筋	10		2.39			2.39	6	1	14.34				
											タテ筋	10		0.30		0.60	0.90	13	1	11.70				
											ヨコ筋	10		2.39			2.39	3	1	7.17				
											タテ筋	10		2.70		0.60	3.30	3	1	9.90				
											ヨコ筋	10		0.33		0.60	0.93	15	1	13.95				
											タテ端部	13		2.70	0.46	0.78	3.94	2	1		7.88			
											ヨコ端部	13		4.25		0.78	5.03	2	1		10.06			
計					0.61				7.12									m		112.30	31.46			
																		kg/m		0.56	0.995	1.56	2.25	3.04
																		kg		62.89	31.30			

拾い図　P−7

(壁)コンクリート・型枠・鉄筋工事２

▲＝マイナスを示す

記号	コンクリート （m3）					型枠 （㎡）					鉄　　筋　　（m）													
	L	W	H	箇所	体積	L	H	箇所	普通合板		位置	経	形状	実長	継手	定着	全長	本数	ヶ所	D10	D13	D16	D19	D22
壁																								
X2通	0.33	2.70	0.17	1	0.15	0.33	2.70	2	1.78		タテ筋	10		2.70		0.60	3.30	3	1	9.90				
	2.39	0.30	0.17	1	0.12	2.39	0.30	2	1.43		ヨコ筋	10		0.33		0.60	0.93	15	1	13.95				
	1.54	2.70	0.17	1	0.71	1.54	2.70	2	8.32															
▲開口	1.02	2.16	0.17	−1	−0.37	1.02	2.16	−2	−4.41		タテ筋	10		2.40	0.35	0.60	3.35	6	1	20.10				
											ヨコ筋	10		2.39			2.39	6	1	14.34				
											タテ筋	10		0.30		0.60	0.90	13	1	11.70				
											ヨコ筋	10		2.39			2.39	3	1	7.17				
											タテ筋	10		2.70	0.35	0.60	3.65	9	1	32.85				
											ヨコ筋	10		1.54		0.60	2.14	15	1	32.10				
											▲開口	10		2.16	0.35		2.51	7	−1	−17.57				
											〃	10		1.02			1.02	12	−1	−12.24				
											開口補強	13		2.16	0.46	0.78	3.40	2	1		6.80			
											〃	13		1.02		0.78	1.80	2	1		3.60			
											〃	13		0.78			0.78	4	1		3.12			
											タテ端部	13		2.70	0.46	0.78	3.94	2	1		7.88			
											ヨコ端部	13		4.25		0.78	5.03	2	1		10.06			
計					0.61				7.12									m		112.30	31.46			
																		kg/m		0.56	0.995	1.56	2.25	3.04
																		kg		62.89	31.30			

拾い図　P−7

(壁)コンクリート・型枠・鉄筋工事3

▲＝マイナスを示す

記号	コンクリート (m3)					型枠 (㎡)					鉄筋 (m)													
	L	W	H	箇所	体積	L	H	箇所	普通合板		位置	経	形状	実長	継手	定着	全長	本数	ヶ所	D10	D13	D16	D19	D22
壁																								
Y1通	5.45	0.30	0.17	1	0.28	5.45	0.30	2	3.27		タテ筋	10		0.30		0.60	0.90	29	1	26.10				
	0.81	2.40	0.17	1	0.33	0.81	2.40	2	3.89		ヨコ筋	10		5.45		0.60	6.05	3	1	18.15				
	1.47	2.40	0.17	1	0.60	1.47	2.40	2	7.06															
▲開口	1.12	0.96	0.17	−1	−0.18	1.12	0.96	−2	−2.15		タテ筋	10		2.40	0.35	0.60	3.35	2	2	13.40				
	0.81	0.80	0.17	1	0.11	0.81	0.80	2	1.30		ヨコ筋	10		0.79		0.60	1.39	6	2	16.68				
											タテ筋	10		2.40		0.60	3.00	6	1	18.00				
											ヨコ筋	10		0.81		0.60	1.41	13	1	18.33				
											タテ筋	10		2.40	0.35	0.60	3.35	1	2	6.70				
											ヨコ筋	10		0.39		0.60	0.99	6	2	11.88				
											タテ筋	10		2.40	0.35	0.60	3.35	9	1	30.15				
											ヨコ筋	10		1.47		0.60	2.07	13	1	26.91				
											▲開口	10		0.96	0.35		1.31	7	−1	−9.17				
											〃	10		1.12			1.12	6	−1	−6.72				
											開口補強	13		0.96	0.46	0.78	2.20	2	1		4.40			
											〃	13		1.12		0.78	1.90	2	1		3.80			
											〃	13		0.78			0.78	4	1		3.12			
											タテ筋	10		0.80		0.60	1.40	6	1	8.40				
											ヨコ筋	10		0.81		0.60	1.41	5	1	7.05				
											タテ筋	10		1.60		0.60	2.20	3	2	13.20				
											ヨコ筋	10		0.81		0.60	1.41	4	2	11.28				
計					1.14				13.37									m		210.34	11.32			
																		kg/m		0.56	0.995	1.56	2.25	3.04
																		kg		117.79	11.26			

拾い図　P−8

(壁)コンクリート・型枠・鉄筋工事4

▲＝マイナスを示す

記号	コンクリート (m3)					型枠 (㎡)					鉄筋 (m)													
	L	W	H	箇所	体積	L	H	箇所	普通合板		位置	経	形状	実長	継手	定着	全長	本数	ヶ所	D10	D13	D16	D19	D22
壁																								
Y2通	5.45	0.30	0.17	1	0.28	5.45	0.30	2	3.27		タテ筋	10		0.30		0.60	0.90	29	1	26.10				
	0.81	0.60	0.17	1	0.08	0.81	0.60	2	0.97		ヨコ筋	10		5.45		0.60	6.05	3	1	18.15				
	1.47	2.40	0.17	1	0.60	1.47	2.40	2	7.06															
▲開口	1.12	0.96	0.17	−1	−0.18	1.12	0.96	−2	−2.15		タテ筋	10		2.40	0.35	0.60	3.35	2	2	13.40				
											ヨコ筋	10		0.79		0.60	1.39	6	2	16.68				
											タテ筋	10		0.60		0.60	1.20	6	1	7.20				
											ヨコ筋	10		0.81		0.60	1.41	4	1	5.64				
											タテ筋	10		1.80	0.35	0.60	2.75	3	1	8.25				
											ヨコ筋	10		0.81		0.60	1.41	5	1	7.05				
											タテ筋	10		2.40	0.35	0.60	3.35	1	2	6.70				
											ヨコ筋	10		0.39		0.60	0.99	6	2	11.88				
											タテ筋	10		2.40	0.35	0.60	3.35	9	1	30.15				
											ヨコ筋	10		1.47		0.60	2.07	13	1	26.91				
											▲開口	10		0.96	0.35		1.31	7	−1	−9.17				
											〃	10		1.12			1.12	6	−1	−6.72				
											開口補強	13		0.96	0.46	0.78	2.20	2	1		4.40			
											〃	13		1.12		0.78	1.90	2	1		3.80			
											〃	13		0.78			0.78	4	1		3.12			
											タテ筋	10		2.40	0.35	0.60	3.35	5	2	33.50				
											ヨコ筋	10		1.99		0.60	2.59	6	2	31.08				
計					0.78				9.15									m		226.80	11.32			
																		kg/m		0.56	0.995	1.56	2.25	3.04
																		kg		127.01	11.26			

拾い図　P−8

コンクリートブロック

数　量　計　算　書

▲＝マイナスを示す

名　称	拾いページ	計　算　式		計	単位	名　称	拾いページ	計　算　式		計	単位
CB150											
X1	7	2.39 × 2.40	5.74								
X2	〃	2.39 × 2.40	5.74								
Y1	8	0.79 × 2.40 × 2	3.79								
	〃	0.39 × 2.40 × 2	1.87								
	〃	0.81 × 1.60	1.30								
Y2	〃	0.79 × 2.40	1.90								
	〃	0.81 × 1.80	1.46								
	〃	0.39 × 2.40	0.94								
	〃	1.99 × 2.40	4.78								
合計			27.52	27.52	m2						

防水

数　量　計　算　書

▲＝マイナスを示す

名　称	拾いページ	計　算　式		計	単位	名　称	拾いページ	計　算　式		計	単位
シーリング		ヶ所									
南面	9	5.79 × 1	5.79								
	〃	0.50 × 2	1.00								
	〃	1.40 × 2	2.80								
東面	〃	4.29 × 1	4.29								
	〃	0.50 × 2	1.00								
	〃	0.10 × 2	0.20								
北面	〃	5.79 × 1	5.79								
	〃	0.50 × 2	1.00								
	〃	1.40 × 2	2.80								
西面	〃	4.29 × 1	4.29								
	〃	0.50 × 2	1.00								
	〃	0.10 × 2	0.20								
計			30.16	30.16	m						

左官

数　量　計　算　書

▲＝マイナスを示す

名　称	拾いページ	計　算　式		計	単位
金ゴテ直均し					
土間	5	5.45 × 3.95	21.53		
犬走り	〃	1.01 × 1.50 × 2	3.03		
スラブ	6	6.80 × 5.30	36.04		
合計			60.60	60.60	m2
外壁厚30モルタル		数量計算書P-16 コンクリートブロックより	27.52	27.52	m2
複層仕上塗材					
南面	9	5.79 × 2.85	16.50		
▲AW-1	〃	1.00 × 0.80	-0.80		
	〃	6.80 × 0.15	1.02		
東面	〃	4.29 × 2.85	12.23		
▲AD-1	〃	0.90 × 1.90	-1.71		
	〃	5.30 × 0.15	0.80		
北面	〃	5.79 × 2.85	16.50		
▲AW-1	〃	1.00 × 0.80	-0.80		
	〃	6.80 × 0.15	1.02		
西面	〃	4.29 × 2.85	12.23		
▲AD-1	〃	0.90 × 1.90	-1.71		
	〃	5.30 × 0.15	0.80		
合計			56.08	56.08	m2

名　称	拾いページ	計　算　式		計	単位
無機質吸水劣化防止剤塗布					
南面	9	5.79	5.79		
東面	〃	4.29	4.29		
▲AD-1	〃	0.90	-0.90		
北面	〃	5.79	5.79		
西面	〃	4.29	4.29		
▲AD-1	〃	0.90	-0.90		
合計			18.36	18.36	m
EP－G塗り					
軒裏	6	6.80 × 0.53 × 2	7.21		
	〃	0.53 × 4.25 × 2	4.51		
合計			11.72	11.72	m2

建 具 ・ 硝 子　数 量 計 算 書

符　号	拾い ページ	名称	内法寸法		面積	箇所	硝				子			建具廻り(m)			モルタル窓台
			幅(W)	高さ(H)	(㎡)		厚さ	種　別	幅(W)	× 高さ(H)	箇所	周長	計(㎡)	シーリング	モルタル詰(外部)	モルタル詰(内部)	(m)
AD-1	建具表	ｱﾙﾐ片開きﾌﾗｯｼｭﾄﾞｱ	0.900	1.980	1.78	2ヶ所								9.72	9.72		1.80
AW－1	建具表	2枚引違いｱﾙﾐｻｯｼ	1.000	0.800	0.80	2ヶ所	6.0	型板	1.000	0.800	2ヶ所	7.200	1.60	7.20	7.20		
計												7.20	1.60	16.92	16.92	0.00	1.80

雑

数　量　計　算　書

▲＝マイナスを示す

名　称	拾いページ	計　算　式		計	単位	名　称	拾いページ	計　算　式		計	単位
排水目皿	1	配管共	2.00	2.00	か所						
型枠目地棒											
外壁		数量計算書P-17　シーリングより	30.16	30.16	m						
吊りフック	6	SUS φ22	2.00	2.00	か所						
現場溶接	6	吊りフック用	4.00	4.00	か所						

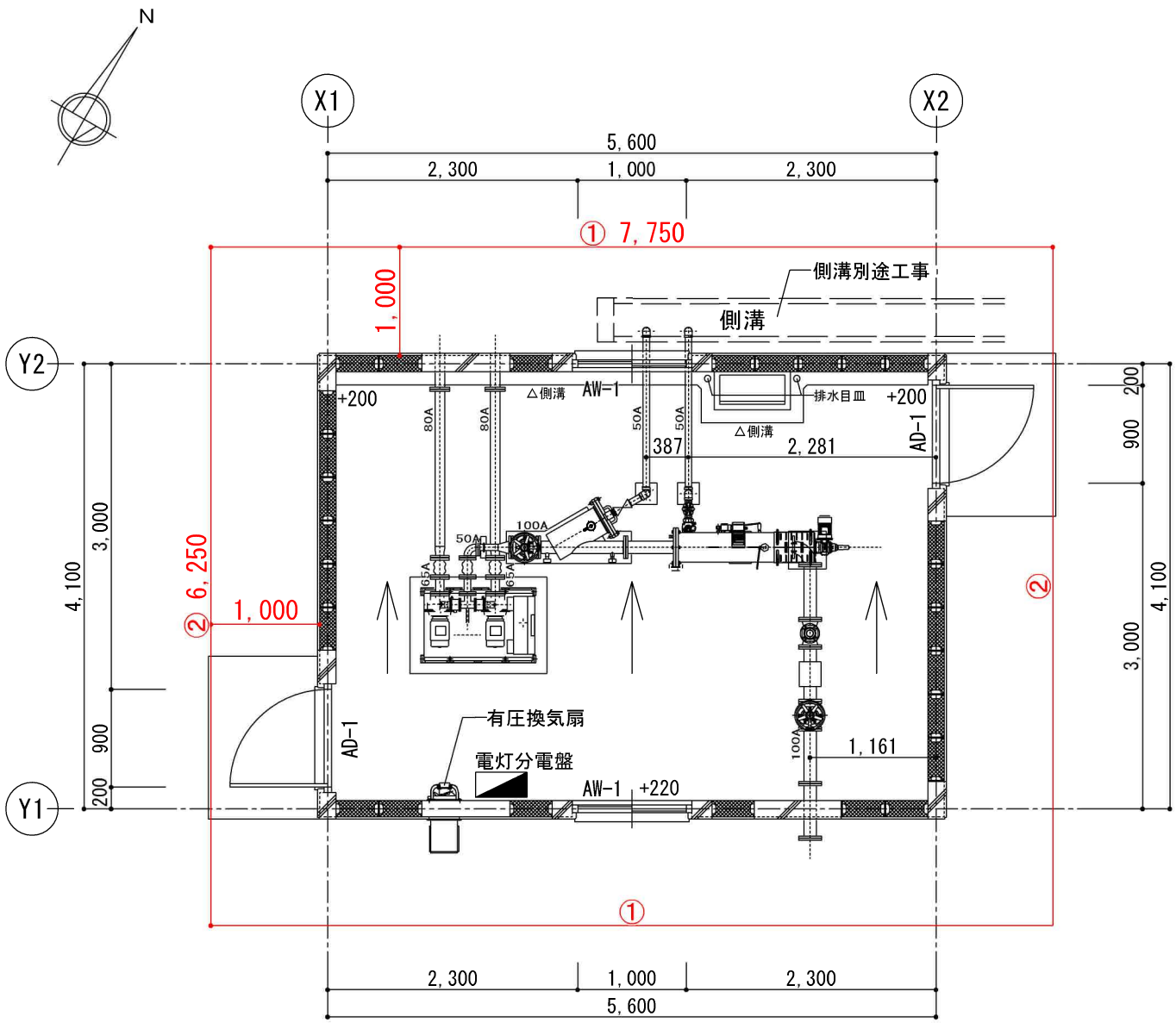

平面図　１／６０

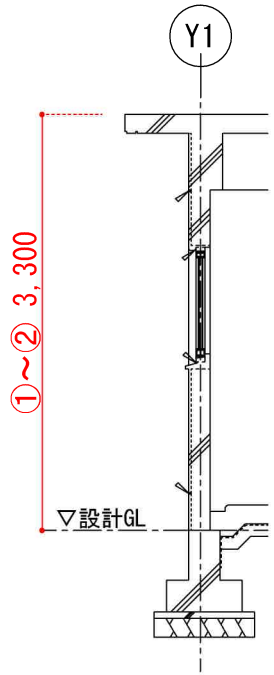

建築面積	22.96㎡
床面積	22.96㎡

＝足場高さ＝
H=3,300

外部足場・土壌処理拾い図　　Ｐ－１

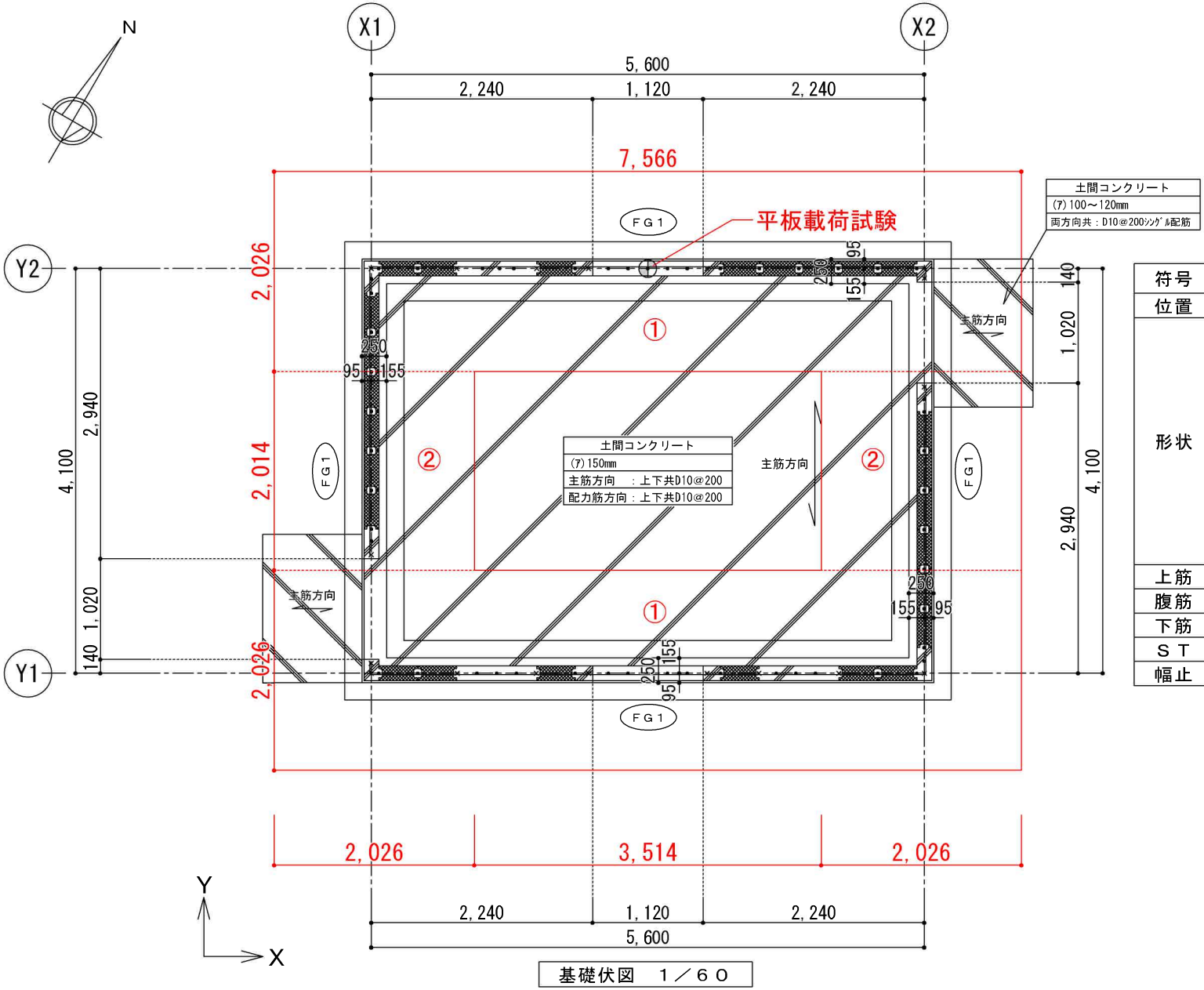

基礎伏図　１／６０

符号	ＦＧ１
位置	全
形状	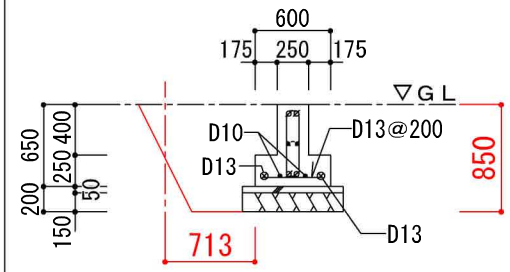
上筋	2-D16
腹筋	2-D10
下筋	2-D16
ＳＴ	D10@200
幅止	D10@600

根切り幅算定式

＝根切り深さ1.5m未満＝

法幅＝(根切り深さ)×0

作業ゆとり幅＝0.5m

$$余幅＝\frac{法幅}{2}＋作業ゆとり幅$$

a＝0.5

根切り拾い図　　Ｐ－２

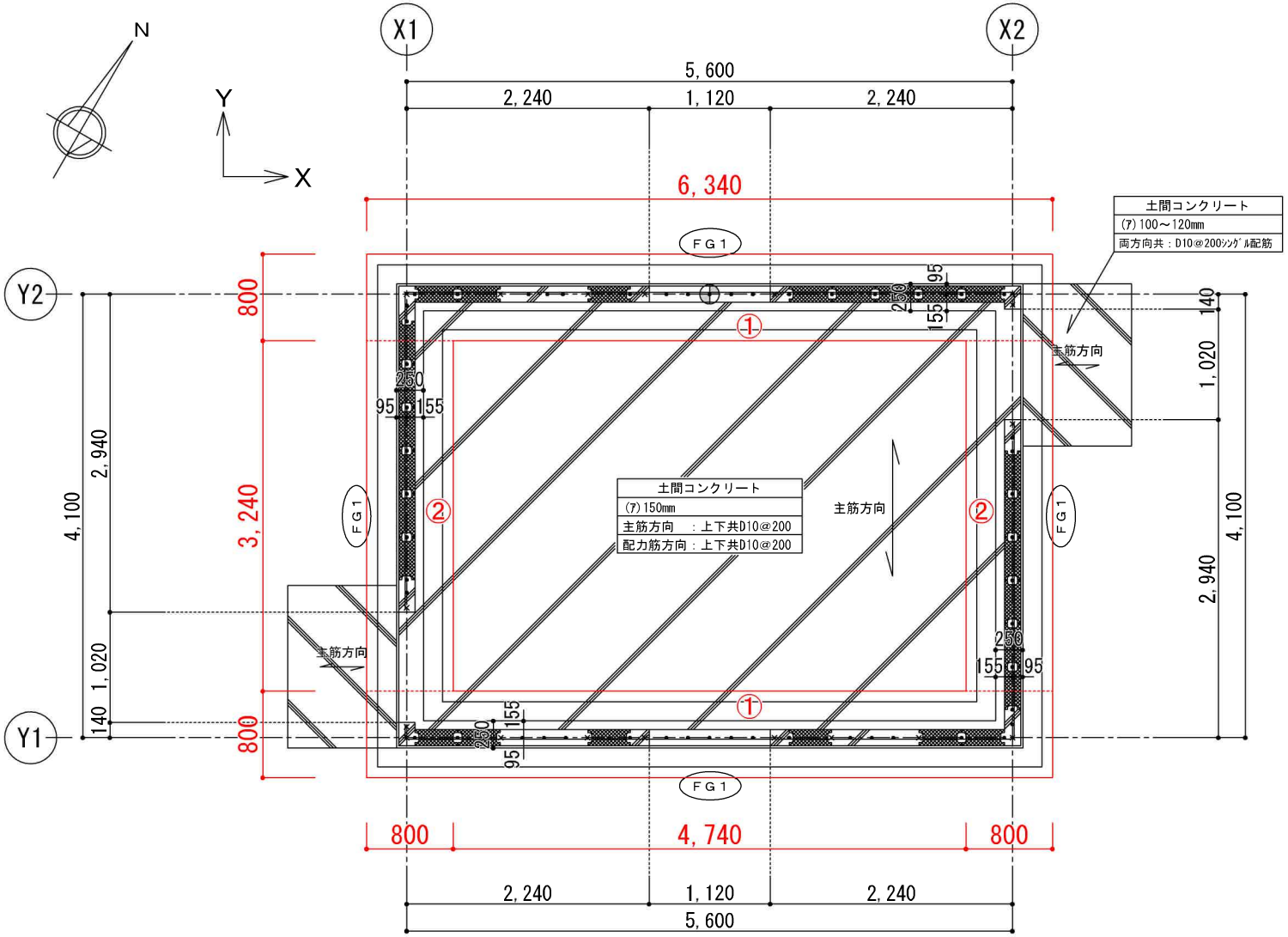

基礎伏図　１／６０

符号	ＦＧ１
位置	全
形状	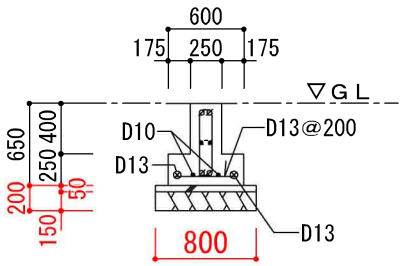
上筋	2-D16
腹筋	2-D10
下筋	2-D16
ＳＴ	D10@200
幅止	D10@600

捨コン・グリ石拾い図　　Ｐ－３

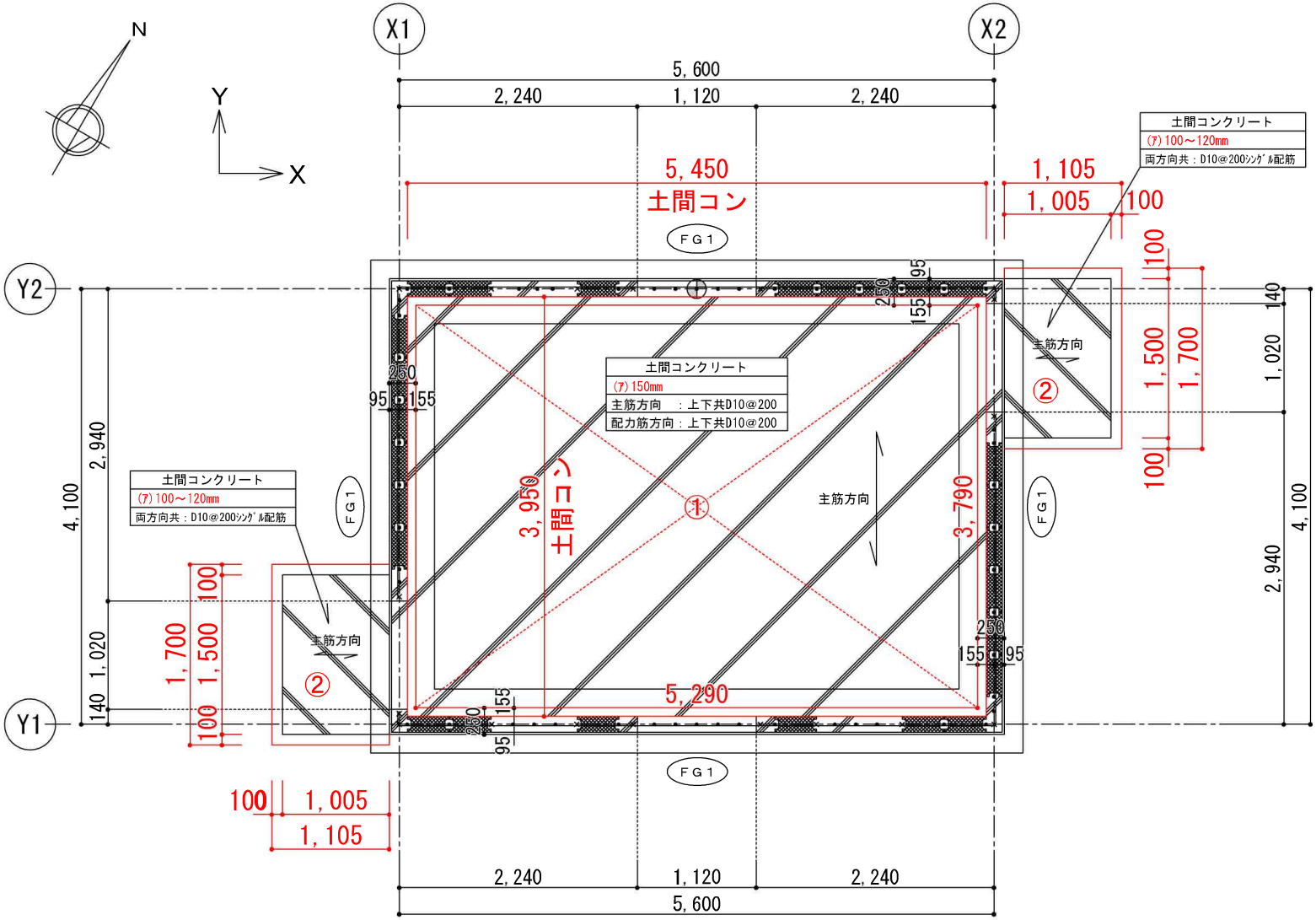

基礎伏図　１／６０

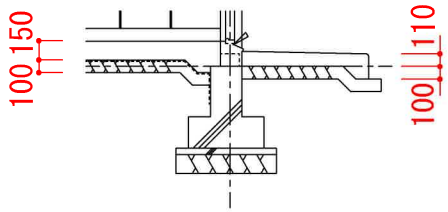

(ｱ)100mm 割栗石

グリ石・土間コン拾い図　　Ｐ－４

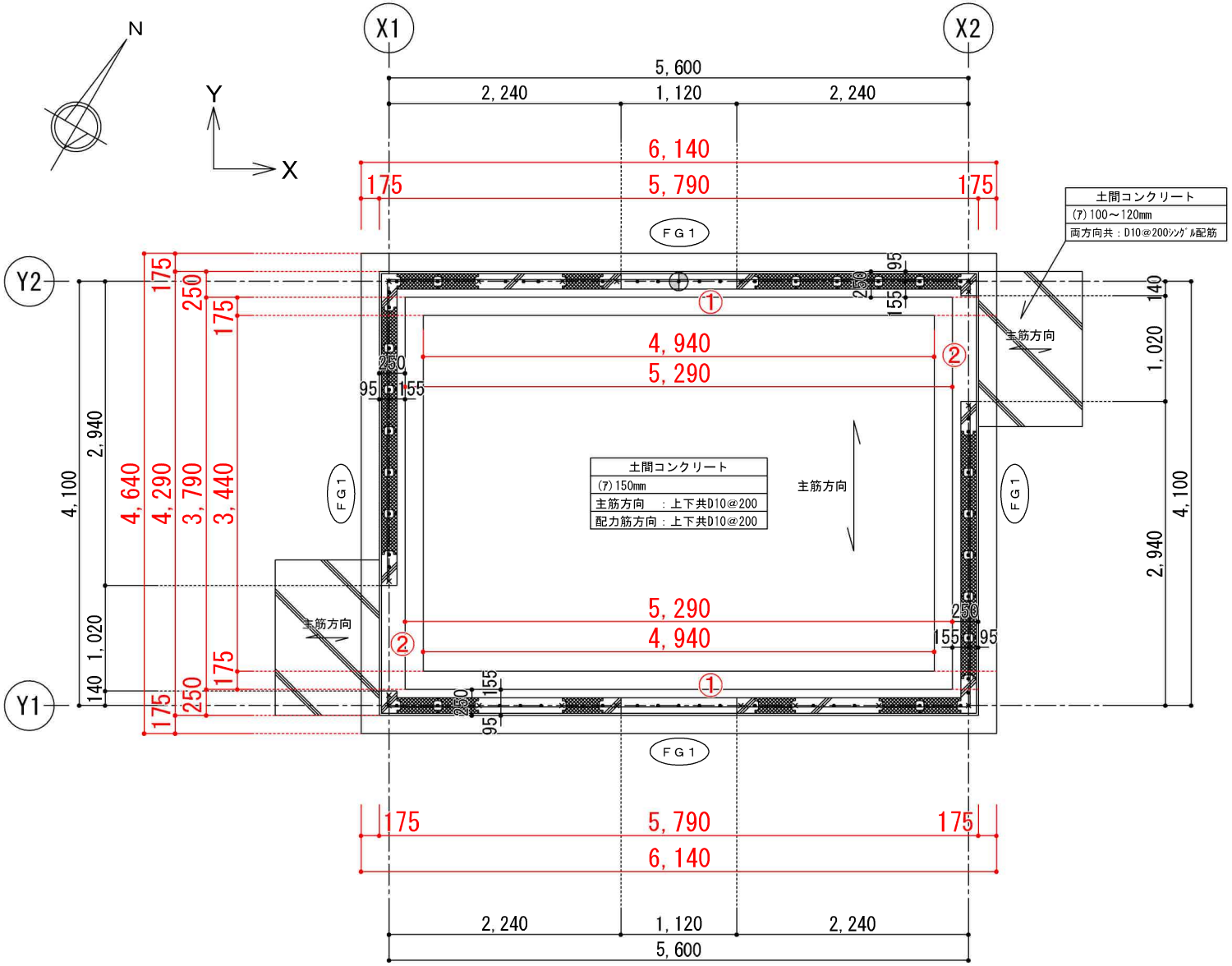

基礎伏図　１／６０

符号	ＦＧ１
位置	全
形状	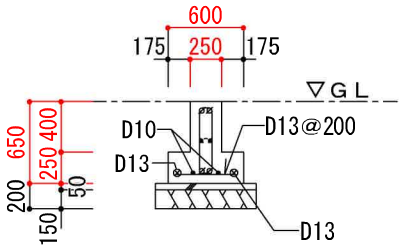
上筋	2-D16
腹筋	2-D10
下筋	2-D16
ＳＴ	D10@200
幅止	D10@600

地中梁拾い図　　Ｐ－５

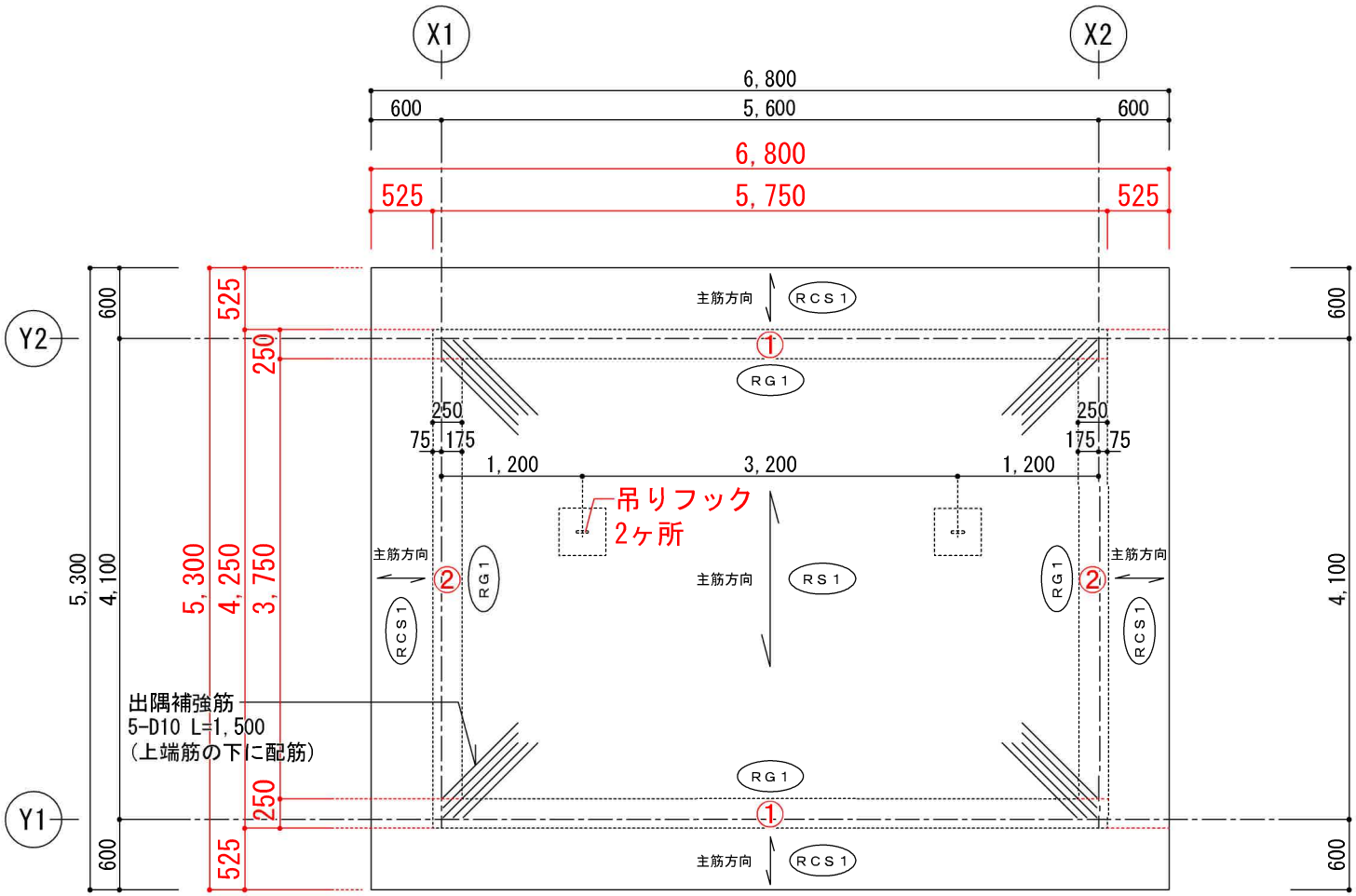

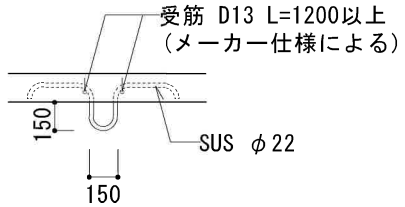

符号	RG1
位置	全
形状	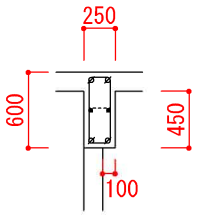 ※構造寸法
上筋	2-D16
腹筋	2-D10
下筋	2-D16
ST	D10@200
幅止	D10@600

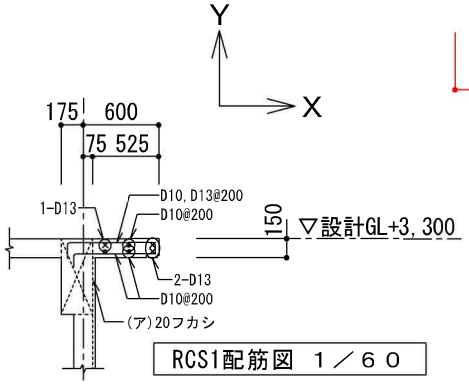

RCS1配筋図 1／60

5,250

梁伏図 1／60

スラブリスト					
符号	版厚	支持状態	位置	短辺方向 (主 筋)	長辺方向 (配力筋)
RS1	150	4辺固定	上	D10, D13@200	D10@200
			下	D10@200	D10@200
RCS1	150	片持ち	上	D10, D13@200	D10@200
			下	D10@200	D10@200

梁、スラブ拾い図 P－6

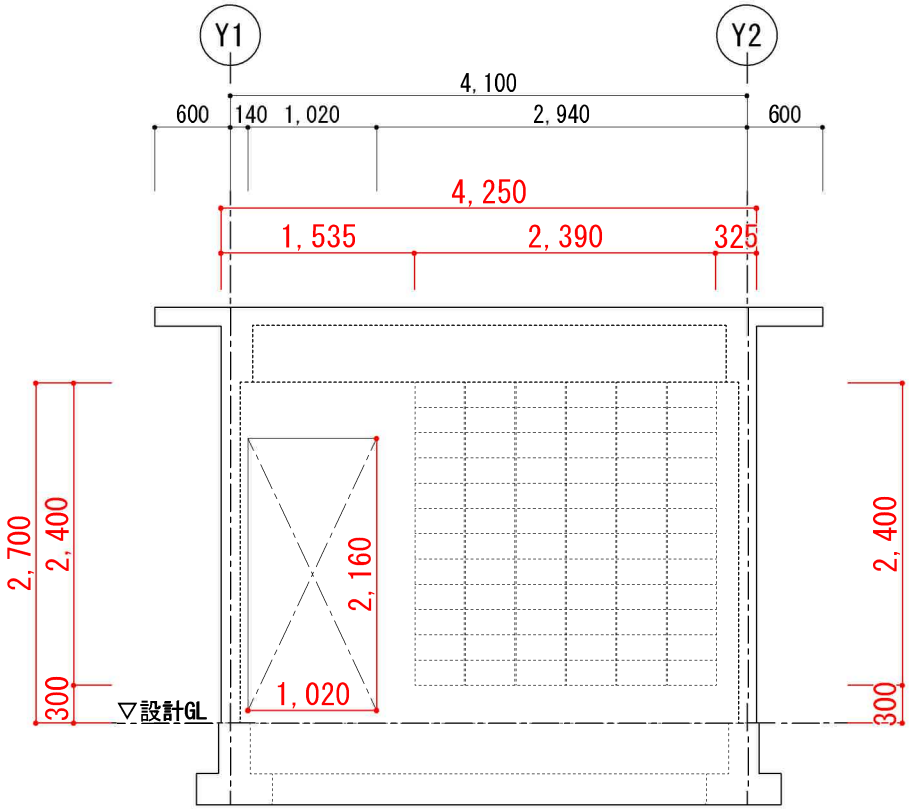

X1通り軸組図　１／６０

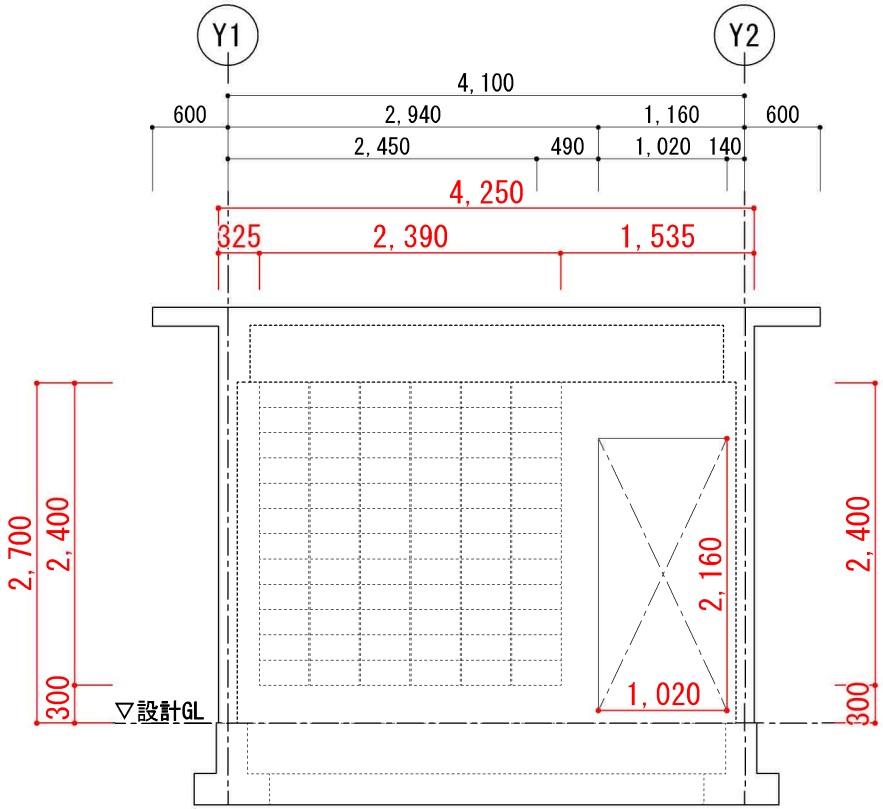

X2通り軸組図　１／６０

符号		Ｗ１５	ＣＢ１５
位置		全	全
形状		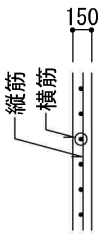 ※垂直断面とする	※垂直断面とする
縦筋		D10@200（シングル）	D10@400
横筋		D10@200（シングル）	D10@400
開口部補強筋	縦	1-D13	1-D13
	横	1-D13	1-D13
	斜め	1-D13	ー

壁拾い図　　Ｐ－７

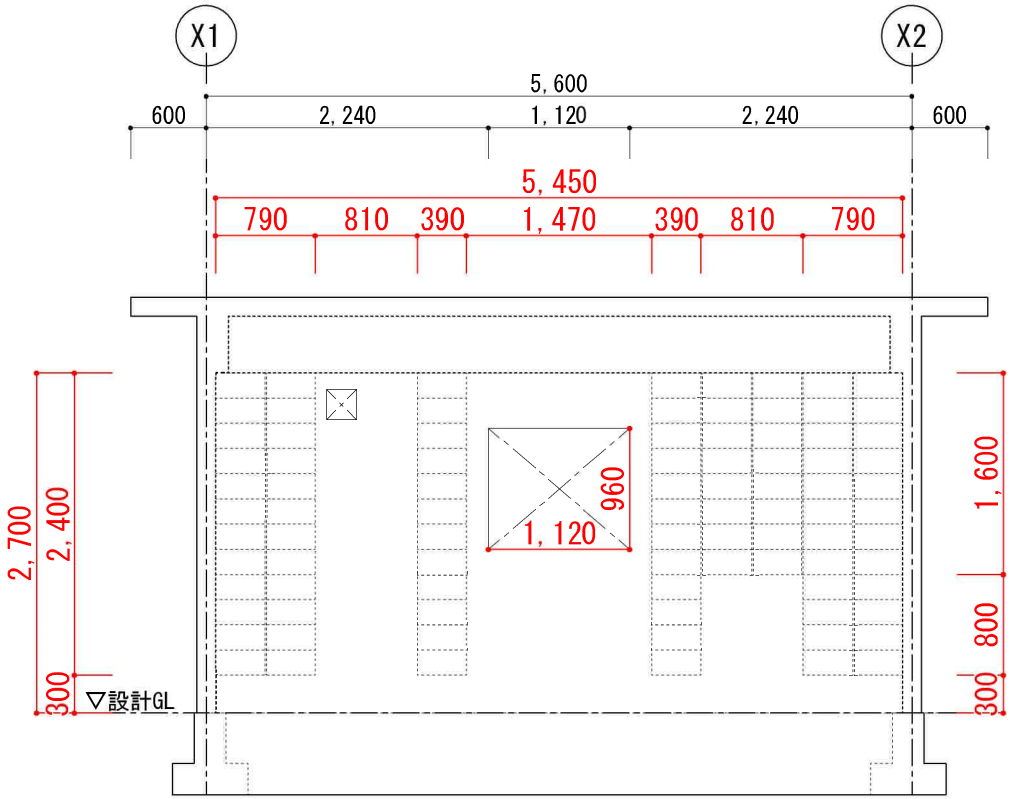

Y1通り軸組図　1／６０

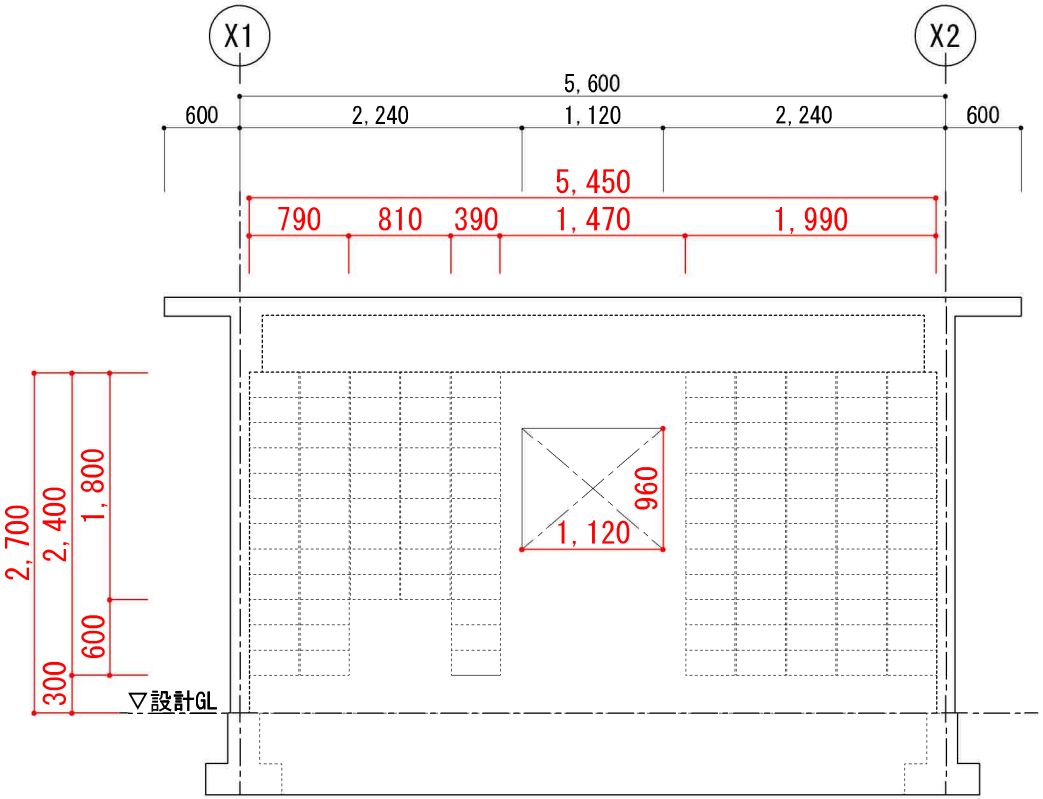

Y2通り軸組図　1／６０

符号		W１５	CB１５
位置		全	全
形状		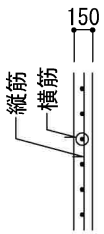 ※垂直断面とする	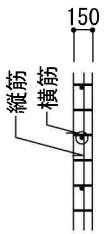 ※垂直断面とする
縦筋		D10@200（シングル）	D10@400
横筋		D10@200（シングル）	D10@400
開口部補強筋	縦	1-D13	1-D13
	横	1-D13	1-D13
	斜め	1-D13	ー

壁拾い図　　Ｐ－８

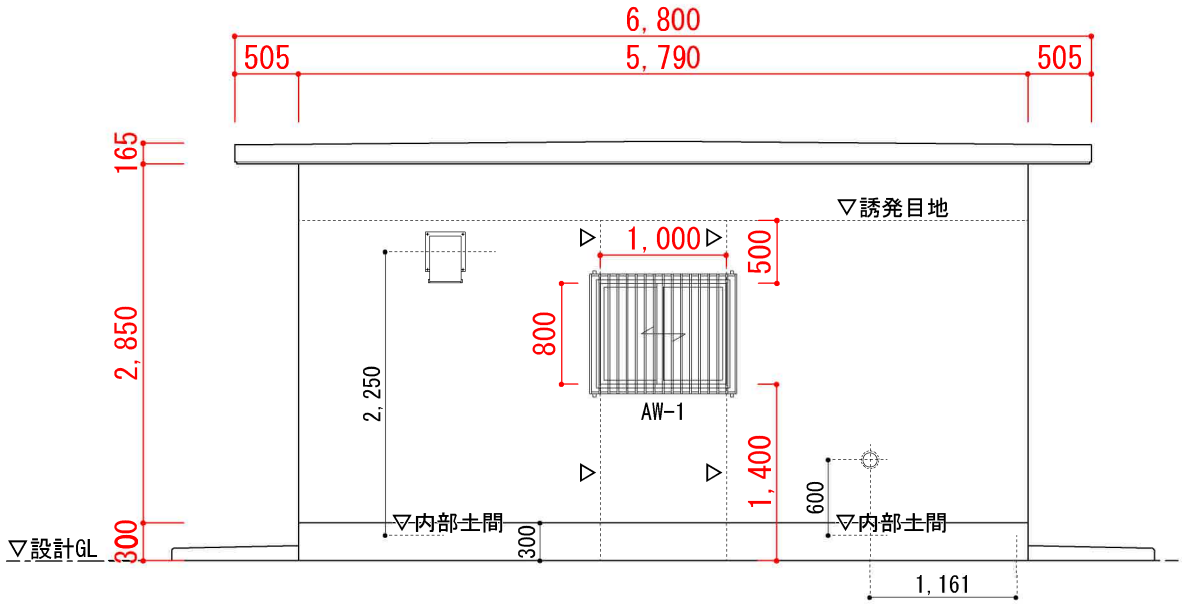

南立面図　１／６０

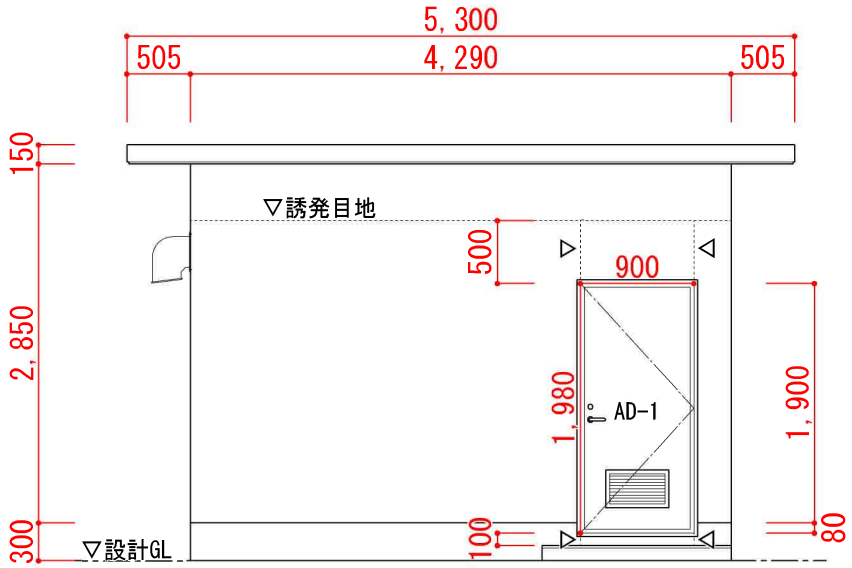

東立面図　１／６０

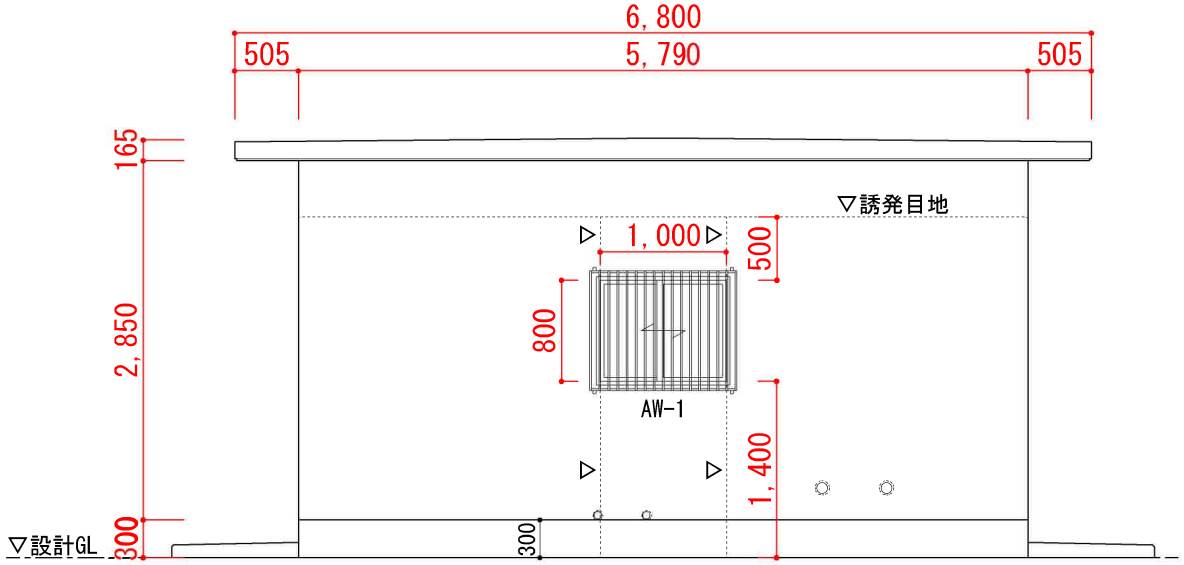

北立面図　１／６０

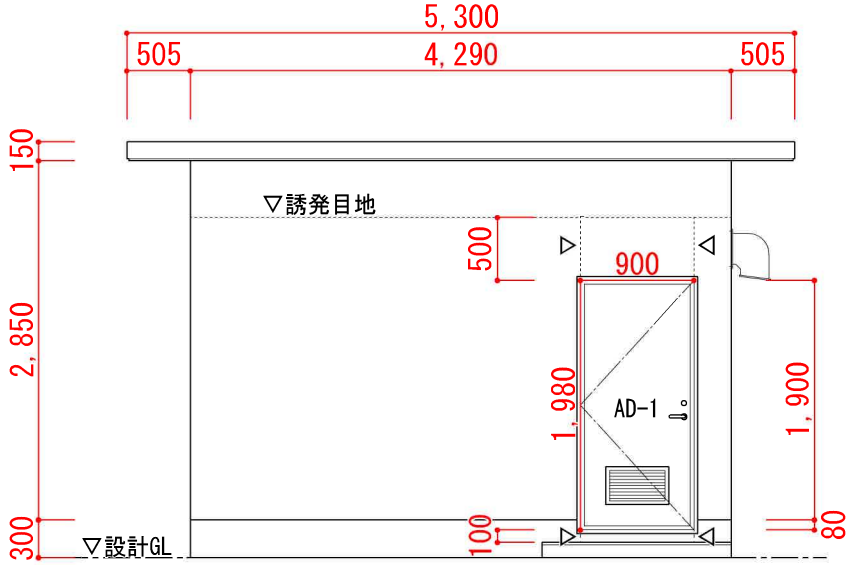

西立面図　１／６０

外壁・シーリング拾い図　　Ｐ－９

大工又地区畑地かんがい施設測量設計調査業務委託

数量・集計表

名　称	規　格	計　算　式																計	数量	単位
1・電灯設備																				
合成樹脂可とう管	(PF16)　隠蔽	1.5	2.0	2.6	1.5	1.6	4.2	1.5										14.9		
	合計																	14.9	15	m
コンクリートボックス	樹脂製4角深型	2.0																2.0	2	個
スイッチボックス	樹脂製1個用	2.0																2.0	2	個
スイッチボックス	樹脂製3個用	1.0																1.0	1	個
電線(PF管内)	EM-IE2.0	14.9	14.9	14.9														44.7		
	合計																	44.7	45	m
タンブラスイッチ	3W15A*1	2																2.0	2	個
照明器具	LSS9-MP/RP-4-64-LN	2																2.0	2	台
分電盤		1																1.0	1	面

大工又地区畑地かんがい施設測量設計調査業務委託

数量・集計表

名　称	規　格	計　算　式																計	数量	単位
2・コンセント設備																				
合成樹脂可とう管	(PF16)　隠蔽	1.5	2.0	1.5	0.5	0.5	6.0	0.5										12.5	13	m
アウトレットボックス	樹脂製4角浅型	2	1															3	3	個
電線(PF管内)	EM-IE　2.0	12.5	12.5	12.5														37.5	38	m
差込コンセント	2P15A*2E付き	2																2	2	個

大工又地区畑地かんがい施設測量設計調査業務委託

数量・集計表

名　称	規　格	計　算　式																計	数量	単位
3・換気設備																				
有圧換気扇	VE-1	1																1	1	台

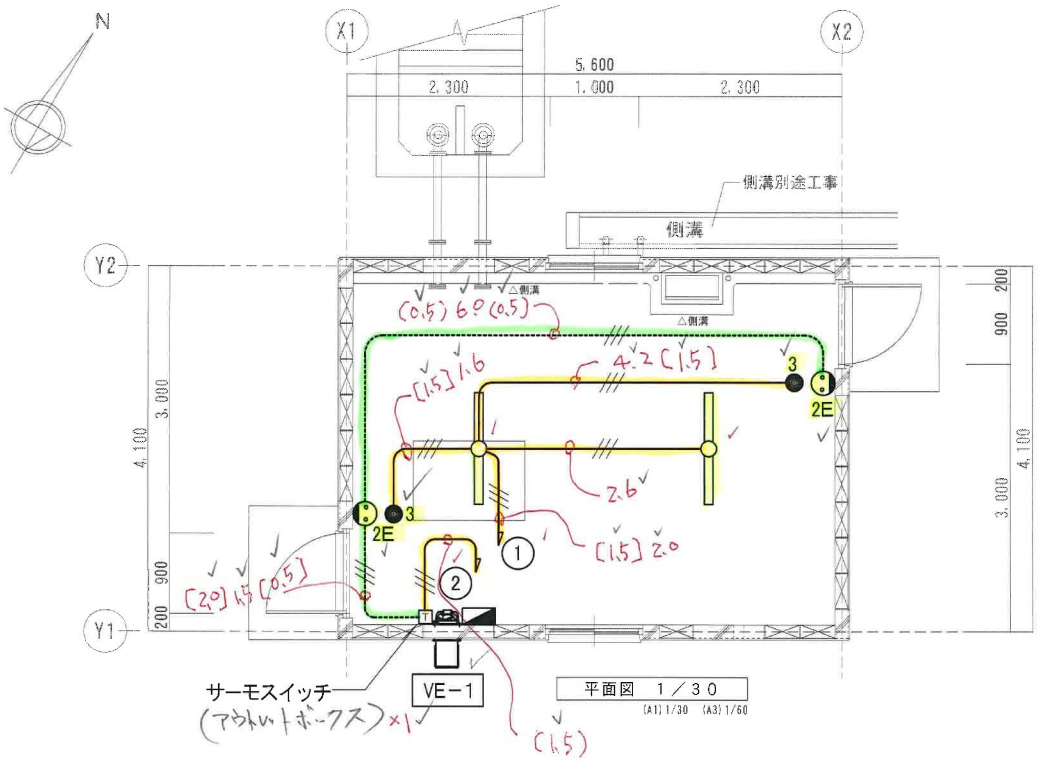

平面図　1／30
(A1) 1/30　(A3) 1/60

凡　例

記号	名　称	備　考
	電灯分電盤	屋内用　露出型
NO	盤回路番号	
	照明器具（ＬＥＤ灯）	
2E	コンセント　2P15A×2Ｅ付き　× 2	塩ビアウトレットボックス × 2
3	スイッチ　3W15A×1　× 2	塩ビスイッチボックス１個用 × 2

照明器具表　× 2台

A	公共品番：ＬＳＳ９−ＭＰ／ＲＰ−４−６４−ＬＮ

埋込コンクリートボックス × 2

ＬＥＤベースライト　光束：６４００Ｌｍ以上
ＬＥＤ（昼白色）
寸法：幅１２０×１，２００×高１００以下
本体：ＳＵＳ
カバー：ＰＣ、ＰＭＭＡ（白）
消費電力：56．0Ｗ以下

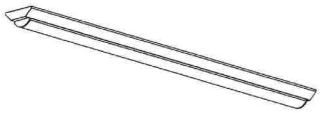

分電盤負荷表及び接続図　× 1

１φ２Ｗ１００Ｖ

回路番号	負荷名称	負荷合計（ＶＡ）	相別負荷容量（ＶＡ） Ａ相	Ｂ相	ＭＣＣＢ P−AF	ＡＴ
①	電　灯	112	112		2−30	20
②	換気扇 コンセント	228	228		2−30	20
③	予　備				2−30	20
	合　計	340	340		2−50	30

接　続　図

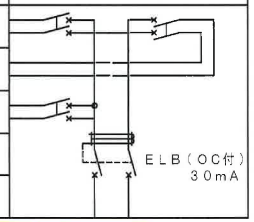

※　樹脂製メーカー標準品とする。（参考カワムラ電器ENEA　23033）
裏ボックス：樹脂製スイッチボックス3個用　× 1

※注記

１）電灯設備の明記なき配線配管は下記とする。

EM−ＩＥ２．０×２（ＰＦ１６）（天井隠ぺい）
EM−ＩＥ２．０×３（ＰＦ１６）（天井隠ぺい）
EM−ＩＥ２．０×４（ＰＦ１６）（天井隠ぺい）

２）コンセント設備の明記なき配線配管は下記とする。

EM−ＩＥ２．０×３（ＰＦ１６）（床下隠ぺい）

３）位置ボックスは全て樹脂製とする。
プレートは金属製とする。

換気設備機器表

記号	名称	機器仕様	電源 φ（相）	V（電圧）	W（容量）	数量
VE−1	有圧換気扇 EF-20YSVC（三菱）	型式：排気形有圧換気扇、　羽根径20ｃｍ	1	100	28	1
		設計風量：350ｍ3／ｈ、　静圧：30Ｐａ				
	サーモスイッチ FS-6TE（三菱）	付属品：ステンレス製屋外フード（防鳥網付）				
		風圧シャッター、サーモスイッチ、他必要部材一式含む				

※　明記品番は参考とし、同等品以上とする。

拾い図

業務名	大工又地区雄地かんがい施設測量設計調査業務委託		
図面名	電気設備平面図		
作成年月日	令和7年6月		
縮尺	(A1) 1/30 (A3) 1/60	図面番号	E − 04
会社名	株式会社　田幸技建コンサルタント		
事業者名	大宜味村役場　産業振興課		

数量計算書
（加圧ポンプ工事）

加圧機場設備

ポンプ設備資材集計表

名　称	仕　様	算　出　基　礎	数　量	単位
本管資材				
自動給水ポンプ	KFE65A3.7 吸込口径:65A、吐出口径:50A		1.00	台
2F 直管	JIS10K 65Ax150L		2.00	本
防振継手	JIS10K 65A		2.00	個
2F 偏心 レジューサー管	JIS10K 80Ax65Ax194L		2.00	本
配管サポート	80A,H＝300		2.00	式
支持金具	80A		6.00	個
2F 曲管	JIS10K 80Ax150Lx150L		2.00	本
2F 直管	JIS10K SUS 80Ax1600L		6.00	本
フート弁SUS製	JIS10K SUS 80A		2.00	個
2F 直管	JIS10K 50Ax150L		1.00	本
防振継手	JIS10K 50A		1.00	個
2F 曲管	JIS10K 50Ax95Lx95L		1.00	本
2F レジューサー管	JIS10K 100Ax50Ax300L		1.00	本
ソフトシール弁	JIS10K 100A 丸ハンドル		2.00	台
大型メタルフィルター	100A JIS10K (AF-39-00-100-10K)	圧力計セット(3/8″) 空気弁セット(AV-D040C)	1.00	台
2F 直管	JIS10K 100Ax580L		1.00	本
3F分岐菅	JIS10K 100A×449L	分岐100A×250L	2.00	本
バタフライ弁	JIS10K 100A		3.00	台
ES電動自動 洗浄フィルター	100A JIS10K (AF-SAF-X-1500-100-10K)	次年度工事	0.00 ~~1.00~~	台
2F 曲管	JIS10K 100Ax160Lx160L		1.00	本
2F 直管	JIS10K 100Ax500L		2.00	本
ウォルトマンタービン 式量水器	JIS10K 100A		1.00	台

加圧機場設備

ポンプ設備資材集計表

名　　称	仕　様	算　出　基　礎	数　量	単位
本管資材				
クローザージョイント	JIS10K 100A×500L		1.00	台
2F 直管	JIS10K 100Ax600L		1.00	本
2F 曲管	JIS10K 100Ax200Lx200L		1.00	本
2F 直管	JIS10K 100Ax1100L		1.00	本
1F 曲管	JIS10K 100Ax200Lx700L		1.00	本
離脱防止継手	100A		1.00	個
配管サホート	50A,H＝500		1.00	式
電動フィルター 制御盤		次年度工事	0.0 ~~1.00~~	台
配管接合資材				
フランジ材　100A	JIS10K SUSボルトナット全面ゴム		14.00	式
フランジ材　65A	JIS10K SUSボルトナット全面ゴム		4.00	式
フランジ材　50A	JIS10K SUSボルトナット全面ゴム		3.00	式

加圧機場設備

ポンプ設備資材集計表

名　称	材　料	算　出　基　礎	数　量	単位
分岐管材				
ニップル	白 50A	内4個は次年度工事	1.0 ~~5.00~~	個
垂直バルブ	50A(HY-YV-7)		1.00	個
長ニップル	白 50A×150L		1.00	個
エルボ90°	白 50A	内3個は次年度工事	3.0 ~~6.00~~	個
ニューカップラー	NC-4 スターターメス　50A		2.00	個
布ホース	NC-1　50A×200L 両端ニューカップラー付		1.00	本
両ネジ直管	SGPW 50A×2850L	内1本は次年度工事	1.0 ~~2.00~~	本
仕切弁	50A	次年度工事	0.0 ~~1.00~~	個
ユニオン	白 50A	次年度工事	0.0 ~~2.00~~	個
両ネジ直管	SGPW 50A×520L	次年度工事	0.0 ~~1.00~~	本
通水調整費				
通水調整費			1.00	式

数量計算書
（加圧機場電源設備工事）

設計数量総括表（加圧機場電源設備工事）

工　種	種　別	細　別	規　格	単位	数　量	備　考
【動力配管配線工事】						
	資材					
		波付硬質 ポリエチレン管	FEP 30	m	26.0	
		波付硬質 ポリエチレン管	FEP 40	m	26.0	
		ケーブル埋設シート	W150 ﾀﾞﾌﾞﾙ	m	26.0	
		プルボックス	SUS WP 200*200*150	個	1.0	
		ハンドホール	H1-9	基	1.0	
		ハンドホール蓋	8トン	組	1.0	
	労務					
		電 工		人	1.0	
		普通作業員		人	0.4	
		特殊作業員		人	0.03	
		世話役		人	0.16	
		バックホウ運転		時間	1.49	

数　量　計　算　書

NO.

名　称	規　格	計　算　式	数　量	単位
		労　務　集　計		
電 工		動力配管配線工事　集計表より 1.0	1.0	人
普通作業員		動力配管配線工事　集計表より 0 ハンドホール据付×1基 0.38　×　1　＝　0.38	0+0.38 0.4	人
特殊作業員		ハンドホール据付×1基 0.03　×　1	0.03	人
世話役		ハンドホール据付×1基 0.16　×　1	0.16	人
バックホウ運転	クレーン付き	ハンドホール据付×1基 1.49　×　1	1.49	h

1基当り

名　称	規格	単位	算　出　式	数　量
ハンドホール据付歩掛			農林 P.442	
普通作業員		人	3.8÷10	0.38
特殊作業員		人	0.3÷10	0.03
世話役		人	1.6÷10	0.16
バックホウ運転	クレーン付き	h	14.9÷10	1.49

動　力　配　管　配　線　工　事　集計　表

加圧機場設備

番号	配管配線		種類	ケーブル				電線				電線管			ｴﾝﾄﾗﾝｽｷｬｯﾌﾟ	防水ﾌﾟﾘｶ		波付硬質ﾎﾟﾘｴﾁﾚﾝ管				ｹｰﾌﾞﾙｼｰﾄ	P.BOX				
				VVR		EM-CE		EM-IE		EM-CE		HIVE	HIVE	VE	HIVE	ﾁｭｰﾌﾞ	ｺﾈｸﾀ	管	管	異種管	異種管	W150	200*200*150				
			仕様	5.5sq-2C		3.55sq-2C		22sq		8sq-3c		28	28	22	28	#30	#30	FEP	FEP	FEP	FEP	ﾀﾞﾌﾞﾙ					
				管内	ピット	管内	ピット	管内	ピット	管内	ピット	高所						30	40	30	40						
																							SUS製				
	自	至	単位	m	m	m	m	m	m	m	m	m	m	m	個	m	個	m	m	個	個	m	個				
	引込開閉器盤	電灯分電盤																26	26			26	1				
小　計		A																26	26			26	1				
補　完　率		B　%																									
計		C＝A×（1＋B）																26	26			26	1				
設計数量		D																26	26			26	1				
設計数量計																		26	26			26	1				
歩掛		電　工　E		0.055	0.044			0.023	0.018	0.055	0.044	0.102	0.085			0.065		0.026	0.026			0.004	0.275				
		技術者　F																									
		普通作業員　G																									
工数		電　工　E×A																0.676				0.104	0.275				
		技術者　F×A																									
		普通作業員　G×A																									
				工数	電工	技術者	技術員	普作	配管工	機械工			工数	電工	技術者	技術員	普作	配管工			機械工		設計	電工	普作	配管工	機械工
				小計	1.06								合計	1.06									工数	1.0			
			農林	P178				P178		P178		P177				P177		P175				P176					